MINIRIDER 60 E > 13C4054-600 (2010) > ELEKTROTEILE, SCHALTPLAN

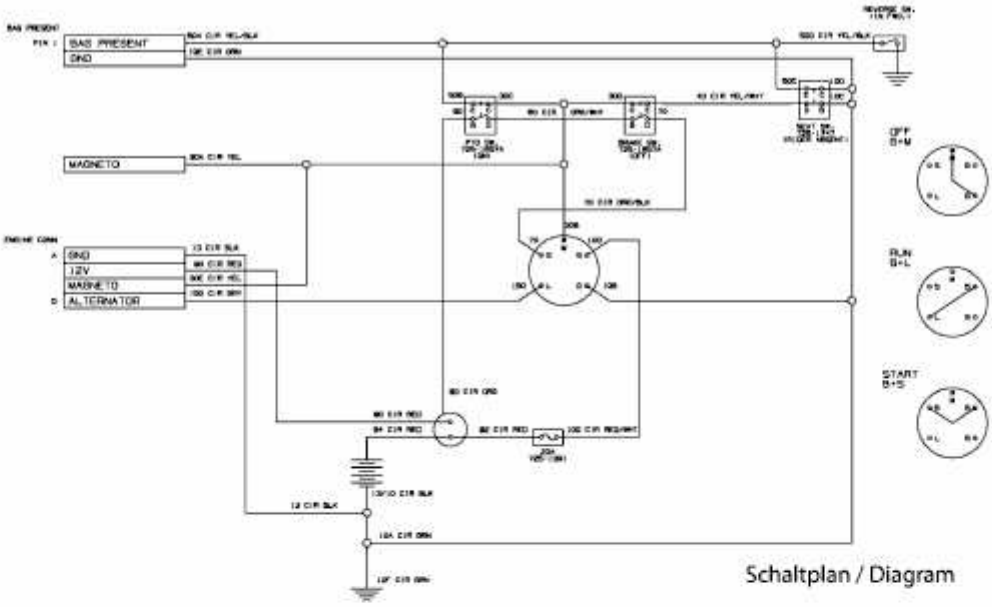

Schaltplan / Diagram

Nicht abgebildet / not shown:
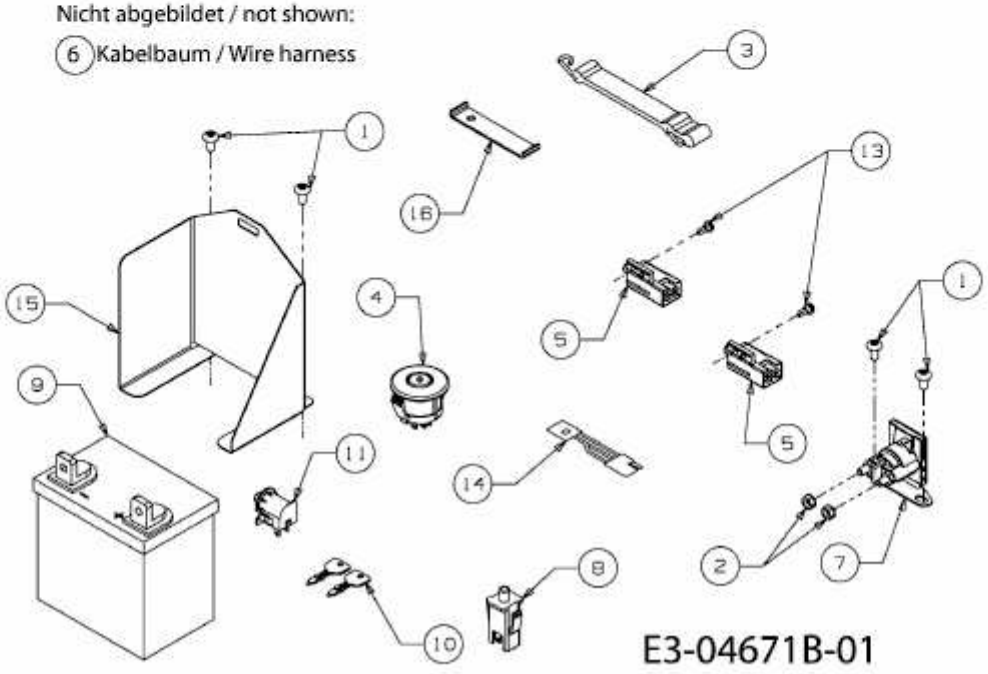
6 Kabelbaum / Wire harness