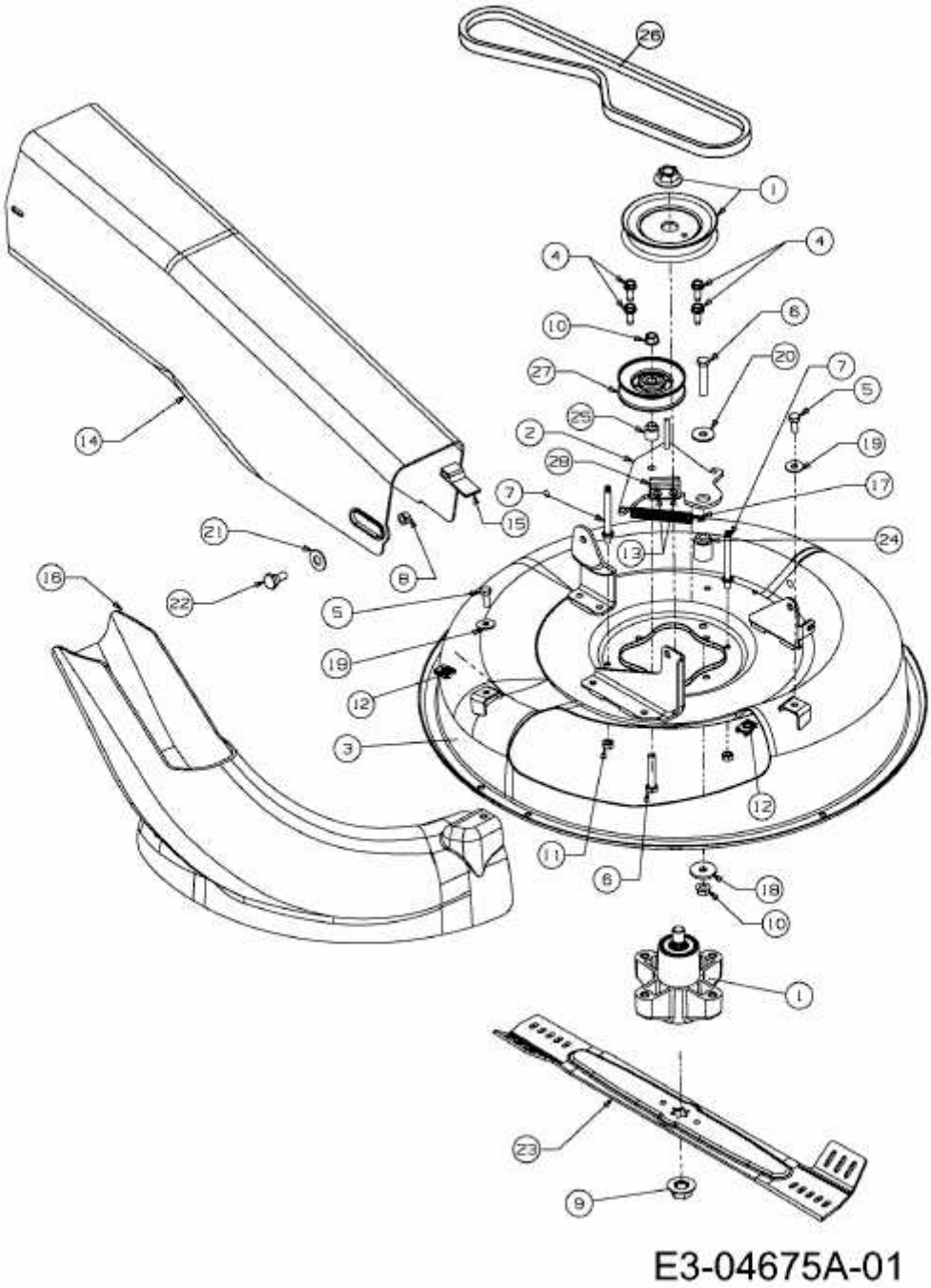MINIRIDER 60 E > 13C4054-400 (2010) > MÄHWERK 24"/60CM