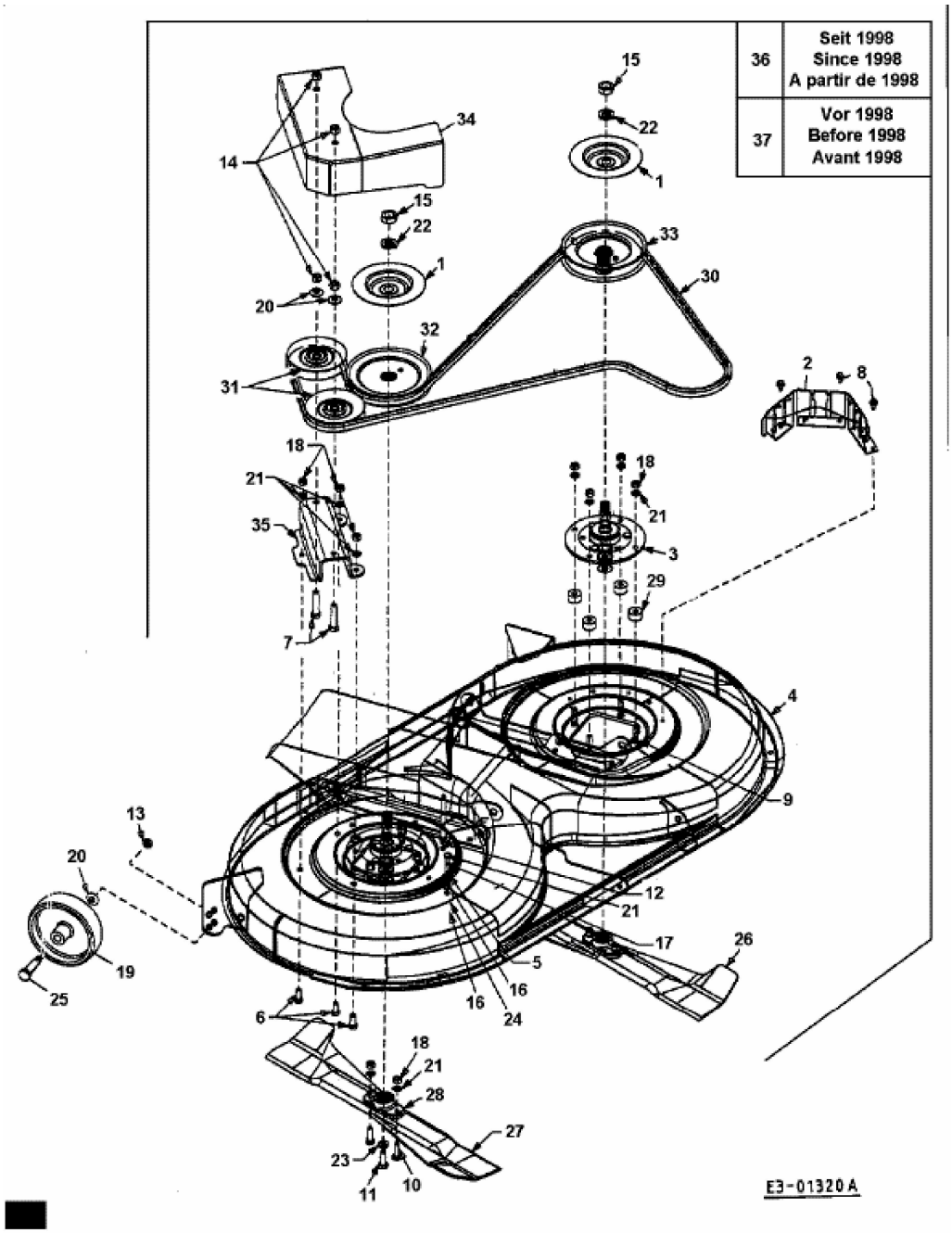RH 125 > 13C3760N659 (1999) > MÄHWERK N (40"/102CM), TRANSMATIK AB 1998