MASTERCUT 60 > 13C3054-659 (2011) > MOTORZUBEHÖR

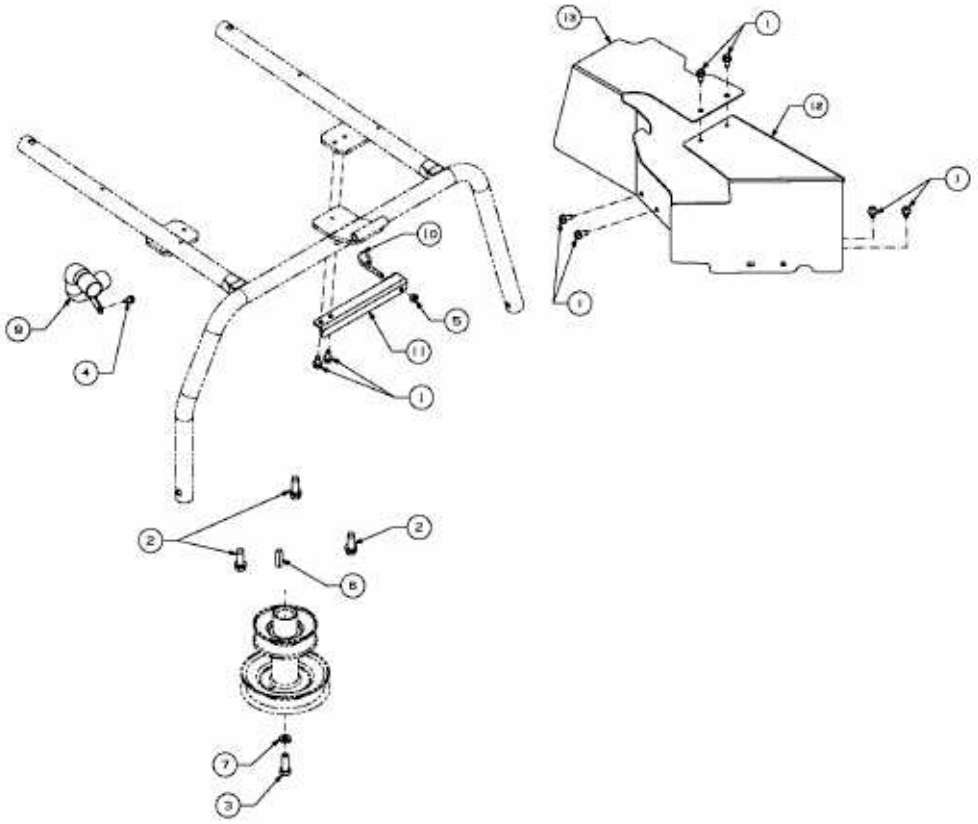

E3-06794A-01