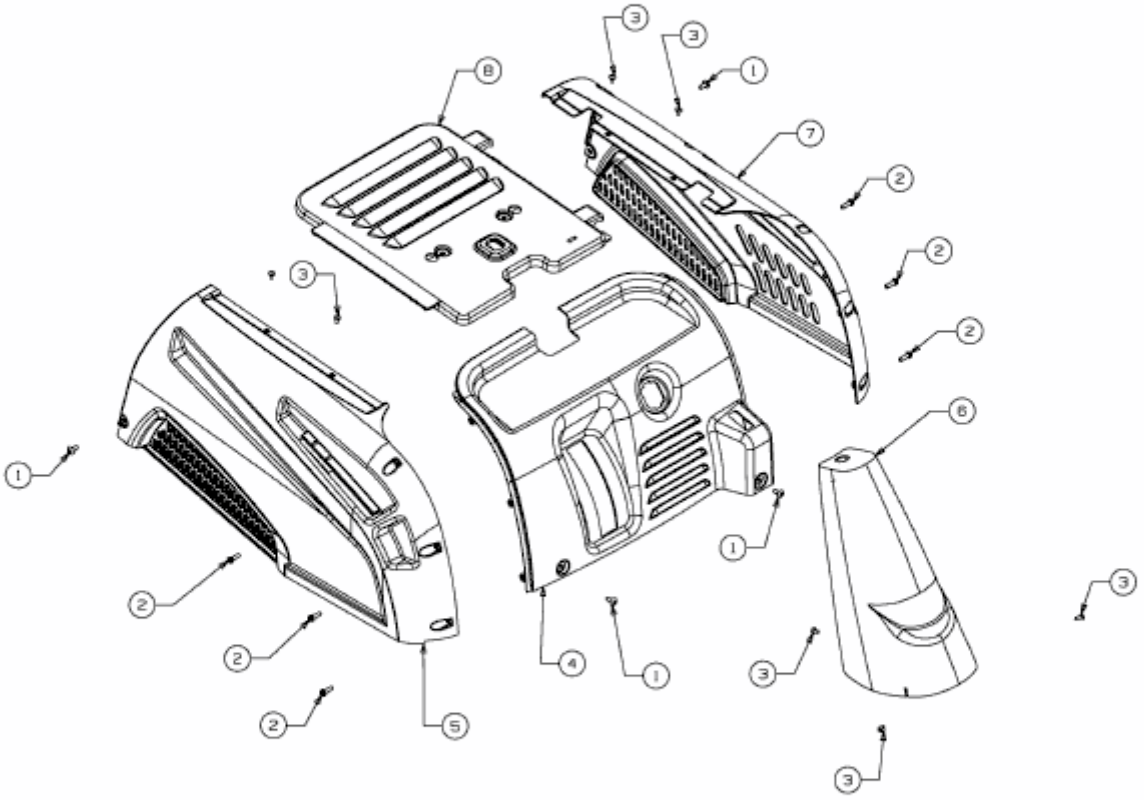
E3-06793A-01