MINIRIDER 60 > 13C3054-400 (2010) > ELEKTROTEILE, SCHALTPLAN

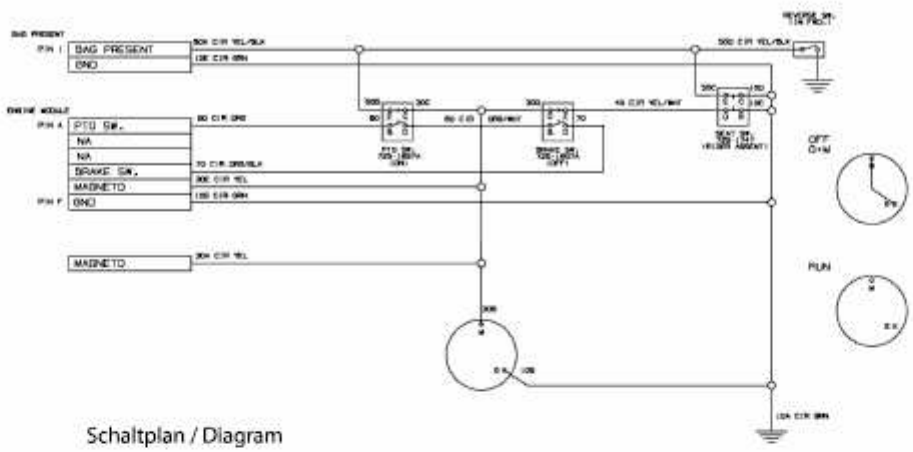

Schaltplan / Diagram

nicht abbgebildet / not shown
Pos.: 3 Kabelbaum/Wire harness

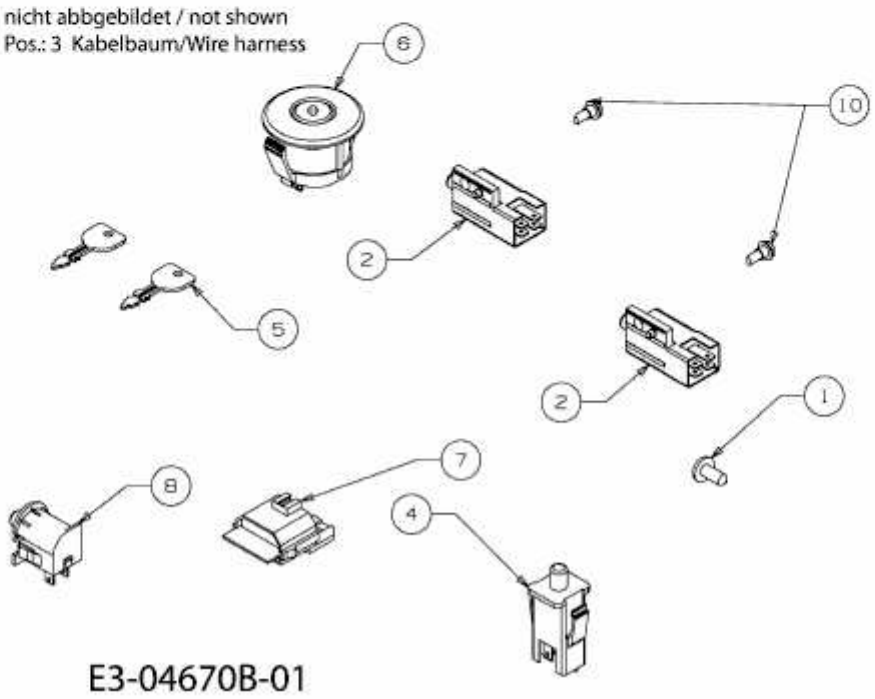

E3-04670B-01