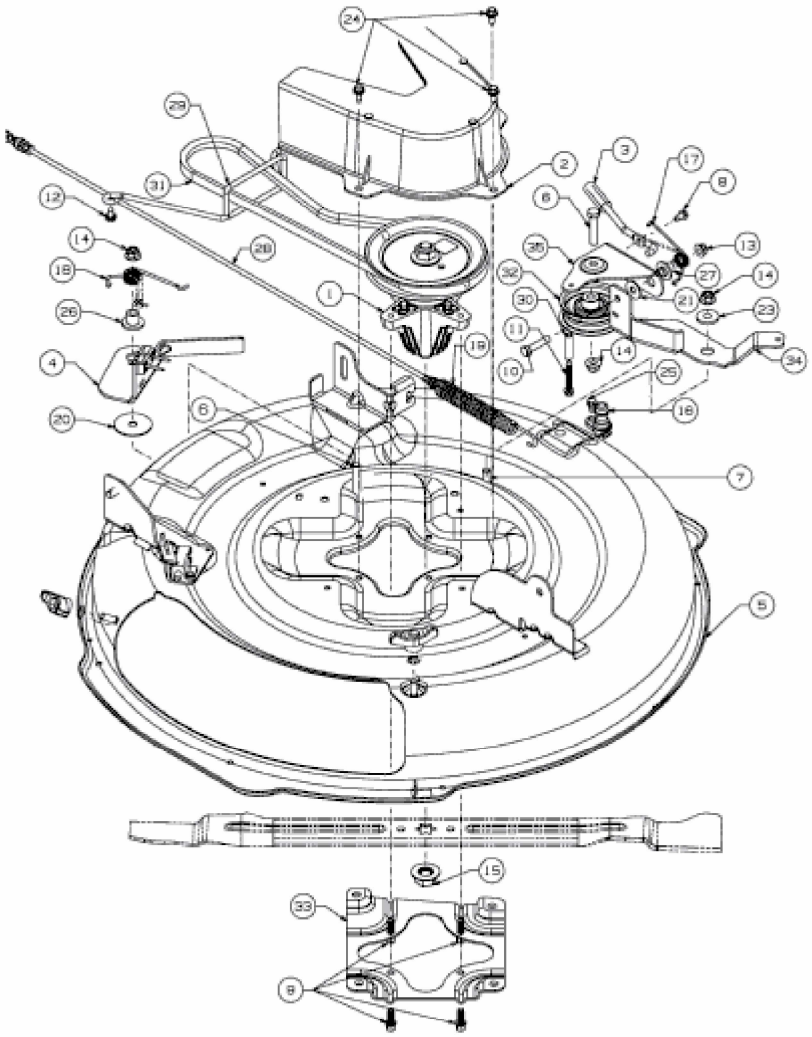
24
28
31
12
14
18
26
4
20
2
3
17
8
6
13
35
32
27
14
30
21
23
11
14
10
34
25
16
1
19
6
7
5
15
33
9

E3-08227D-01