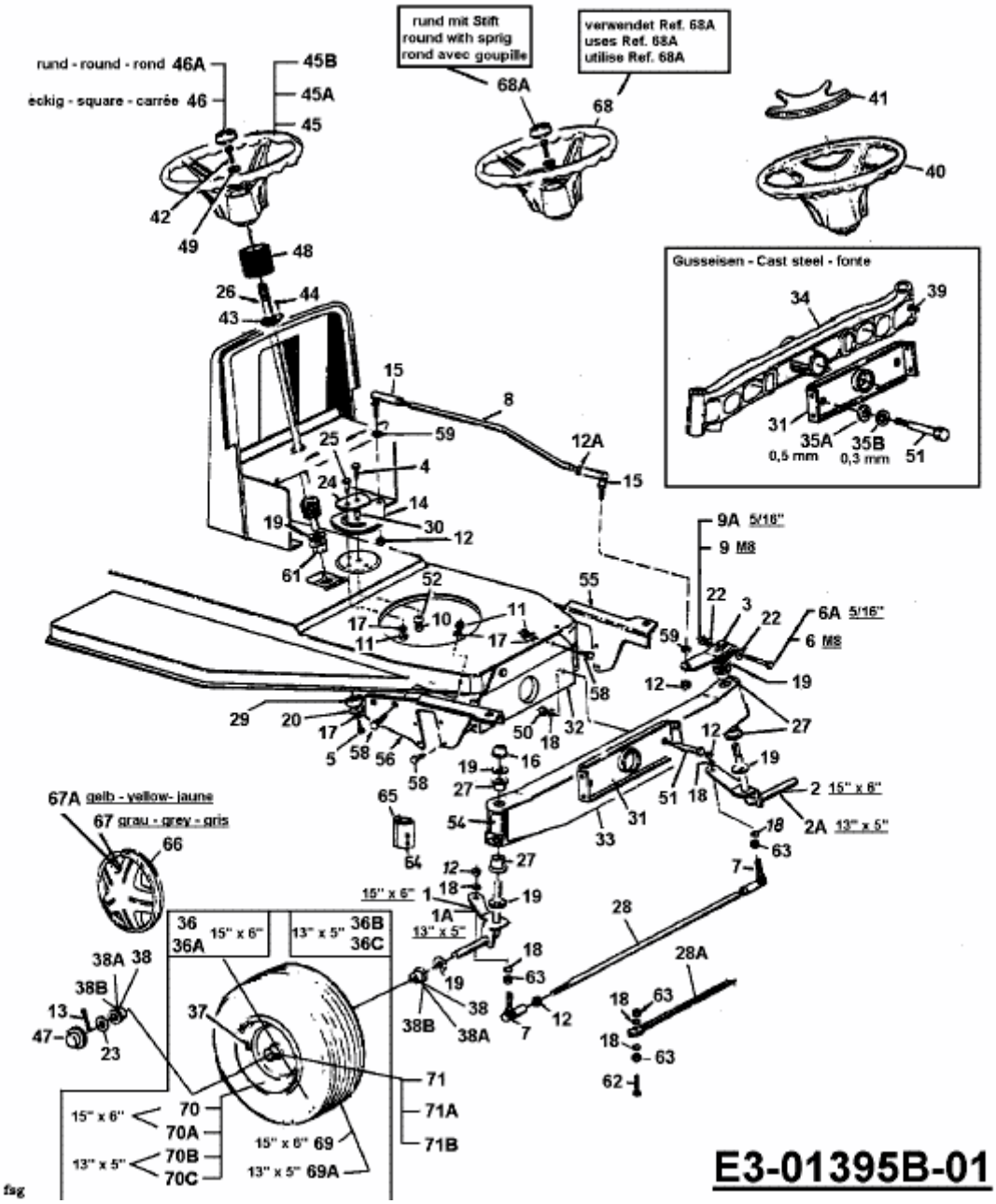RH 125/92 > 13C1452E600 (2003) > LENKUNG, RÄDER VORNE, VORDERACHSE