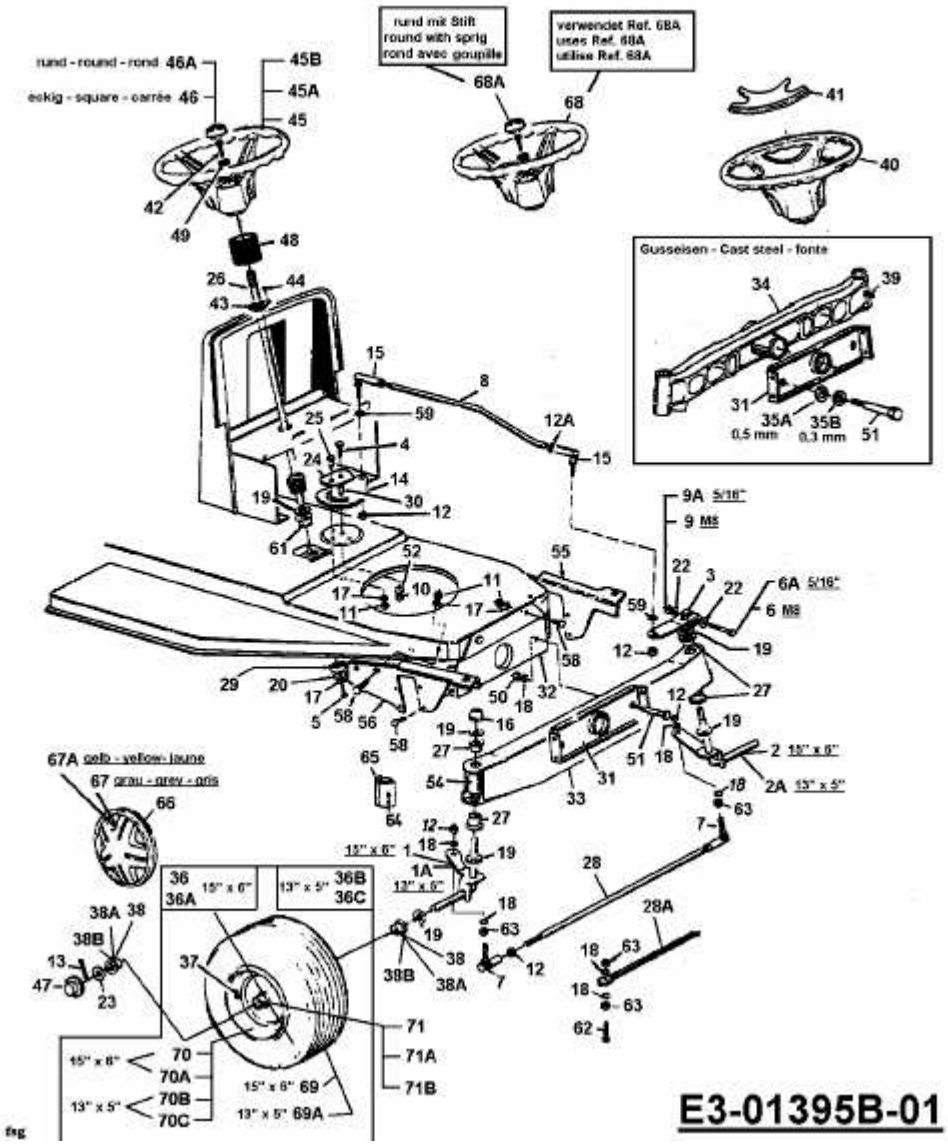RH 115/76 > 13C1452C600 (2003) > LENKUNG, RÄDER VORNE, VORDERACHSE