JLX 60 RA > 13C1054-690 (2012) > MÄHWERK 24"/60CM

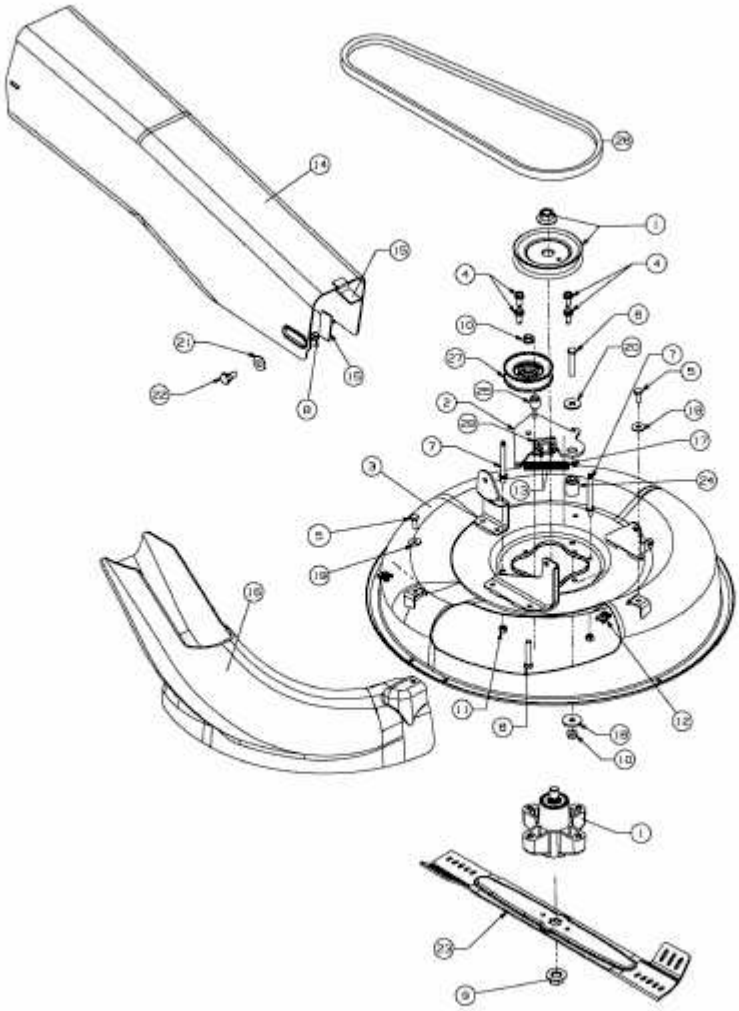

E3-06773A-01