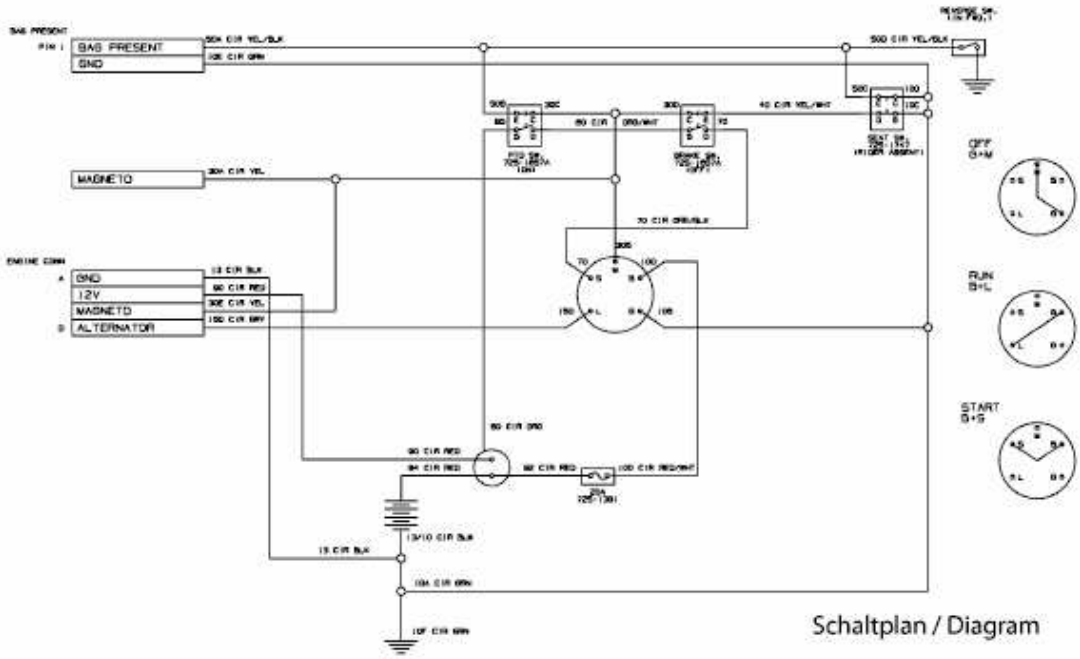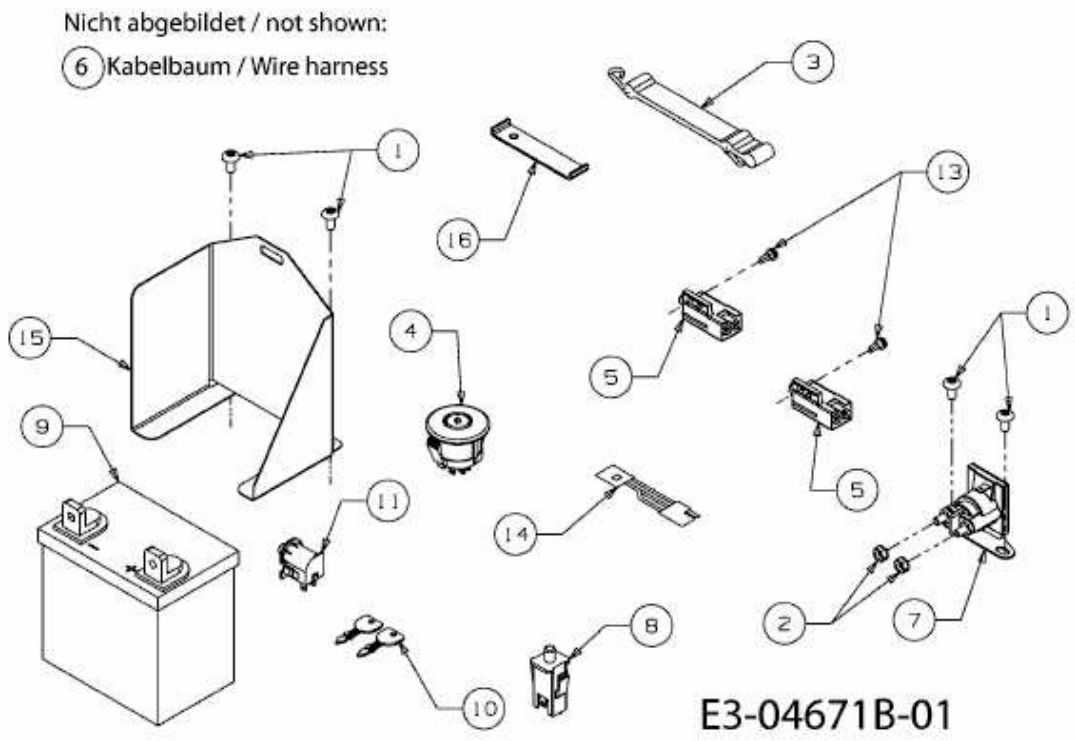JLX 60 RA > 13C1054-690 (2010) > ELEKTROTEILE, SCHALTPLAN