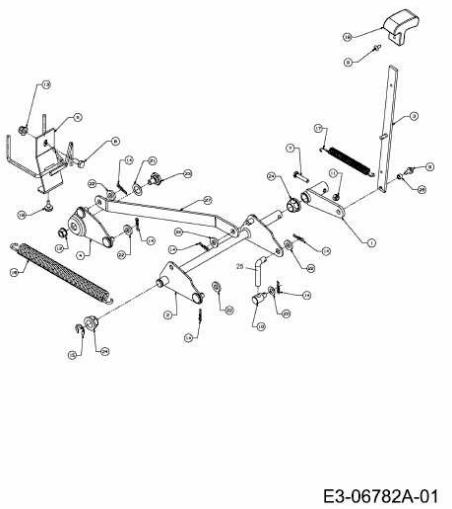

E3-06782A-01