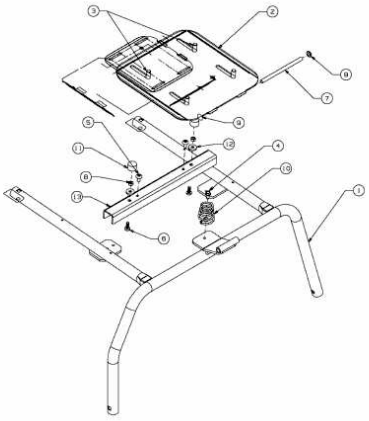
3
2
8
7
5
9
11
12
4
10
1
6
13
E3-06777A-01