MINIRIDER 60 E > 13C1054-600 (2012) > ELEKTROTEILE

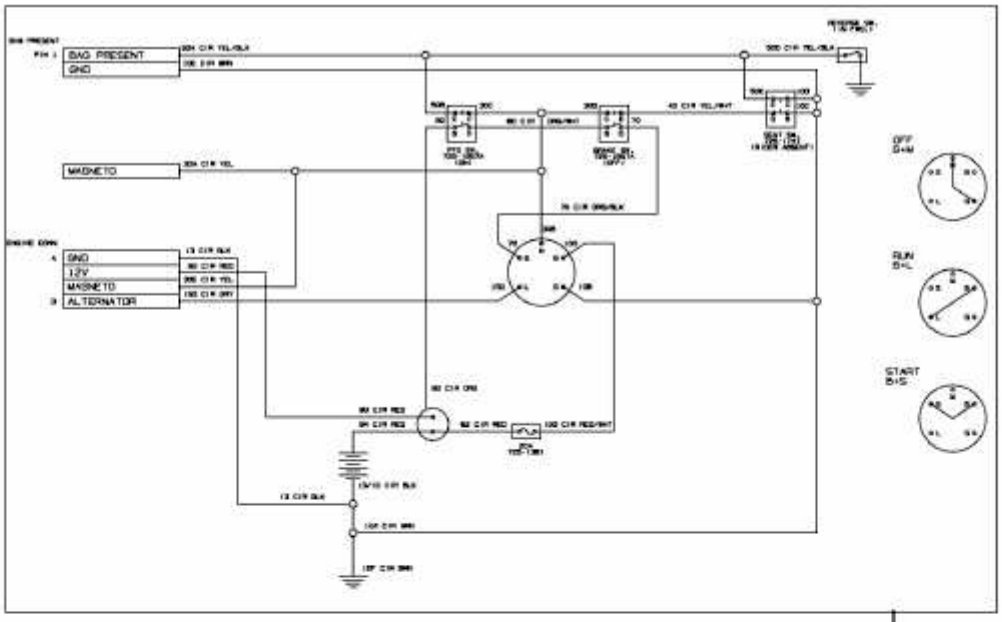

6

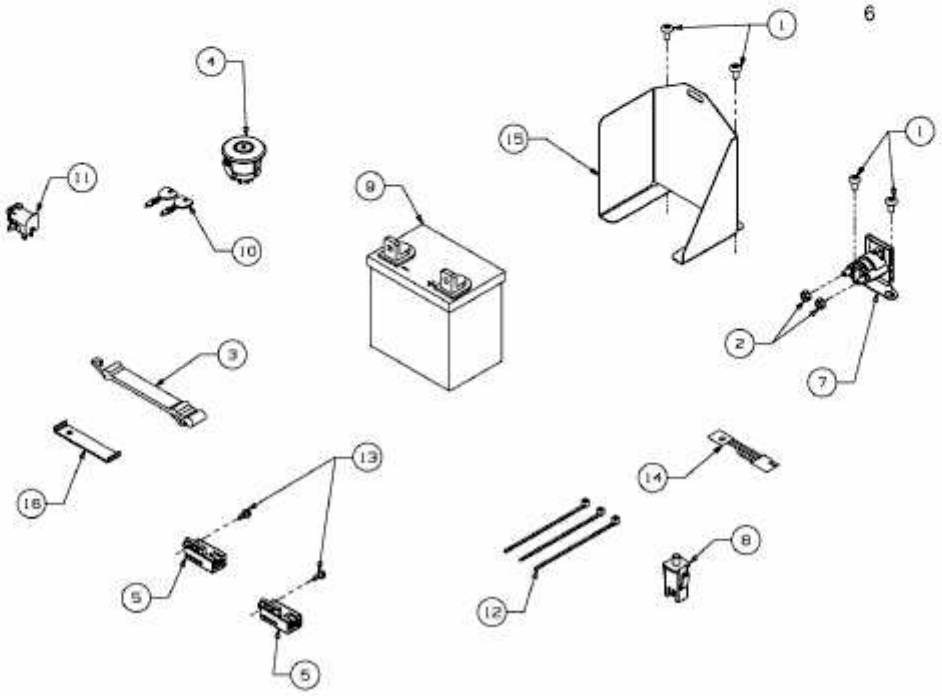

E3-06785A-01