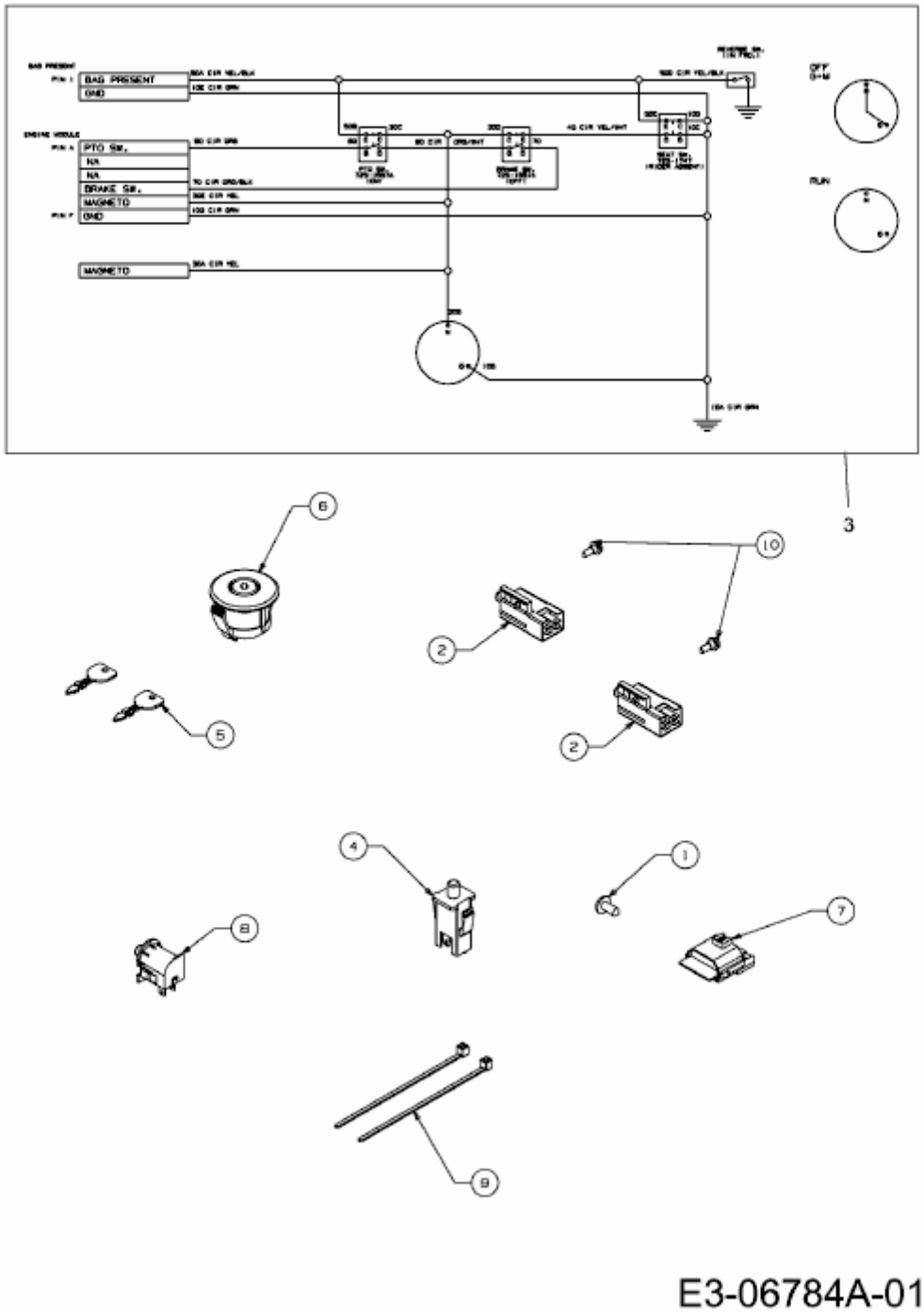MINIRIDER 60 E > 13C1054-600 (2011) > ELEKTROTEILE