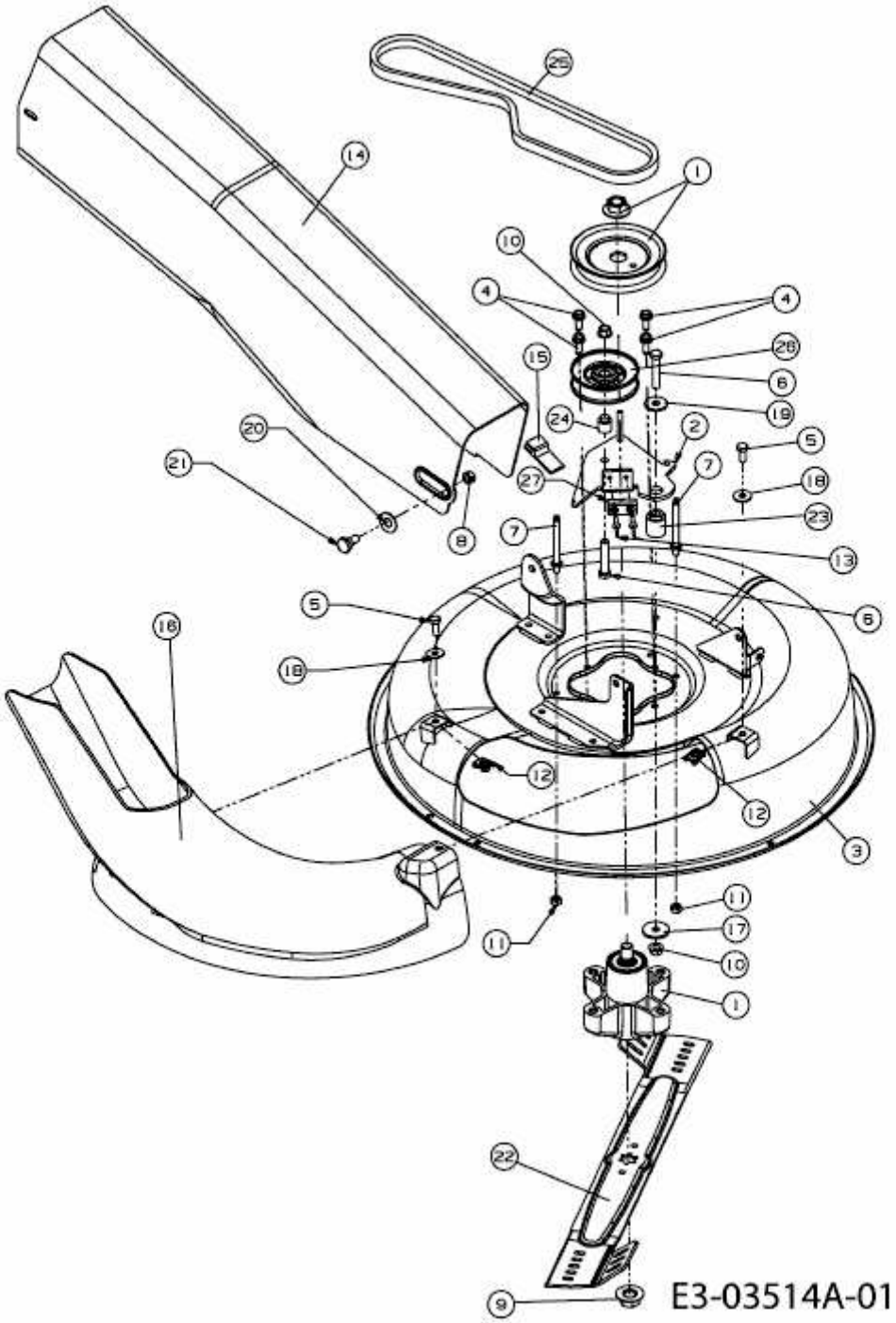MINIRIDER 60 E > 13C1054-600 (2010) > MÄHWERK 24"/60CM