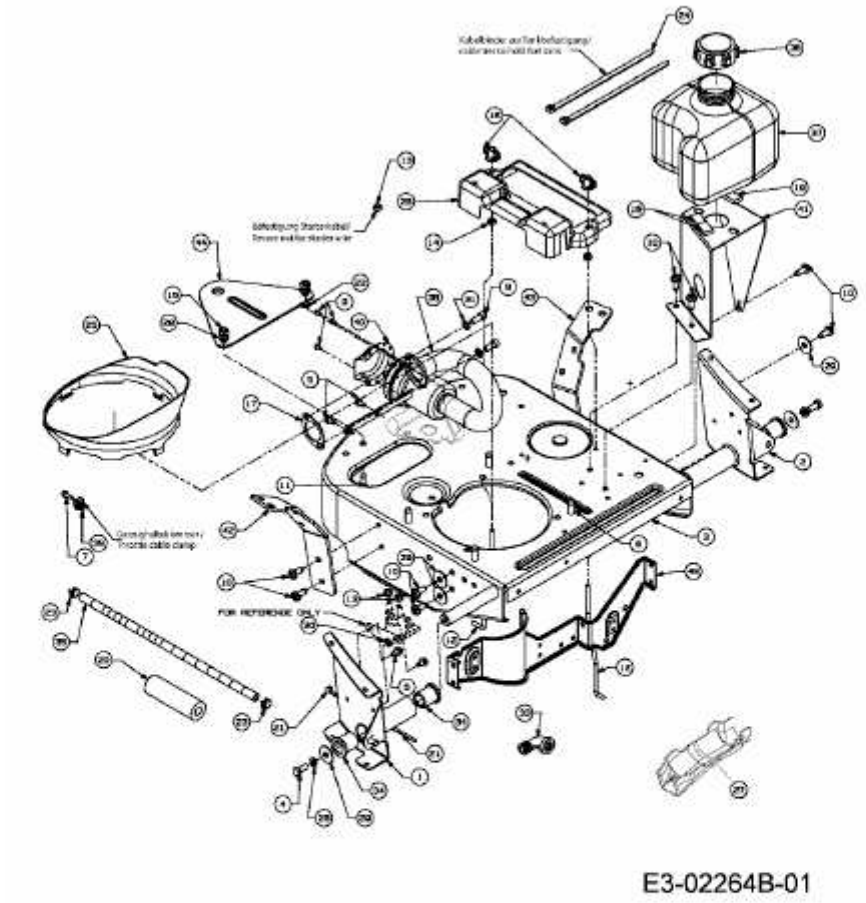DX 70 > 13C-334-643 (2007) > ANHÄNGEKUPPLUNG, RAHMEN, TANK