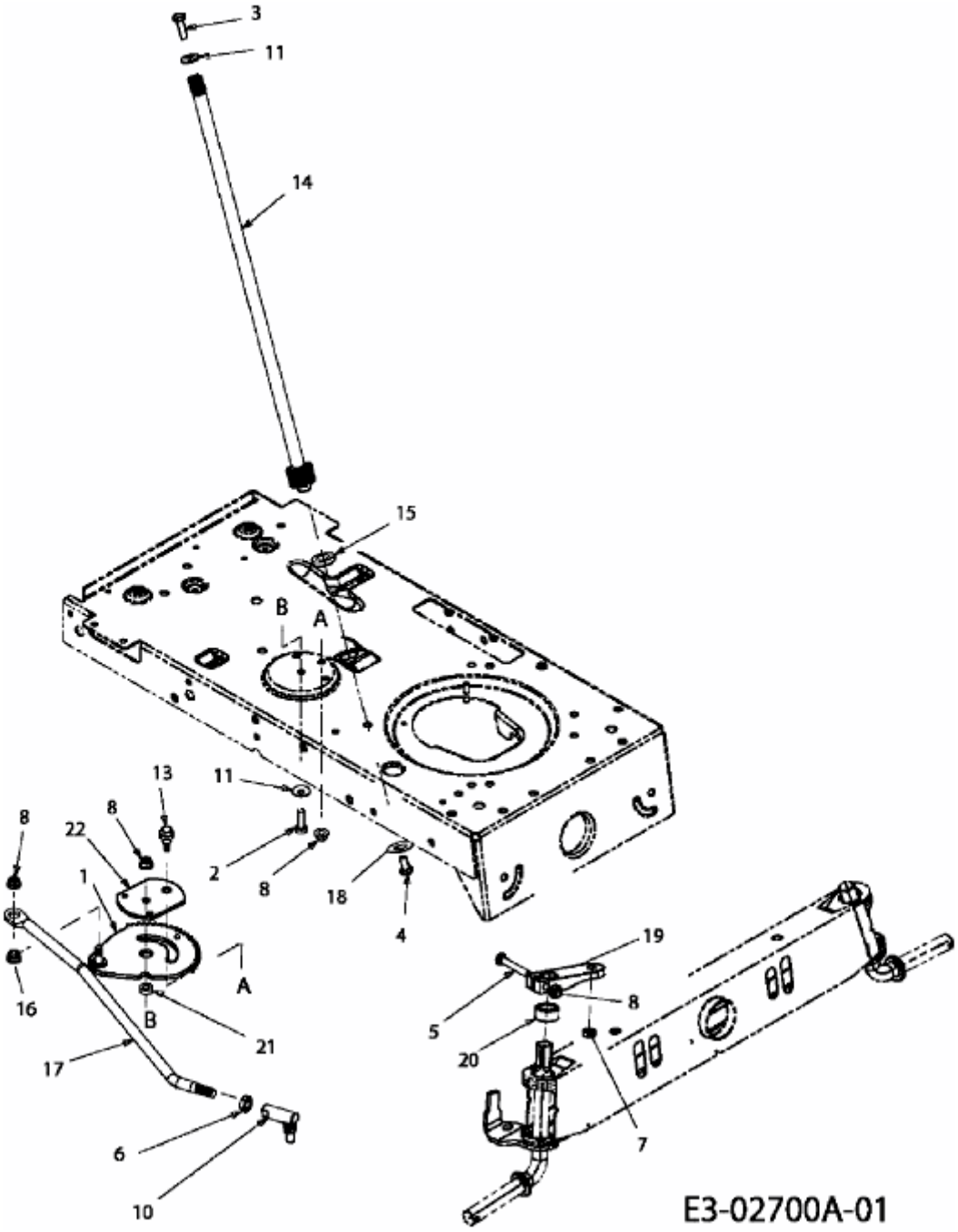MF 42-18 SH > 13BX795G495 (2009) > LENKUNG