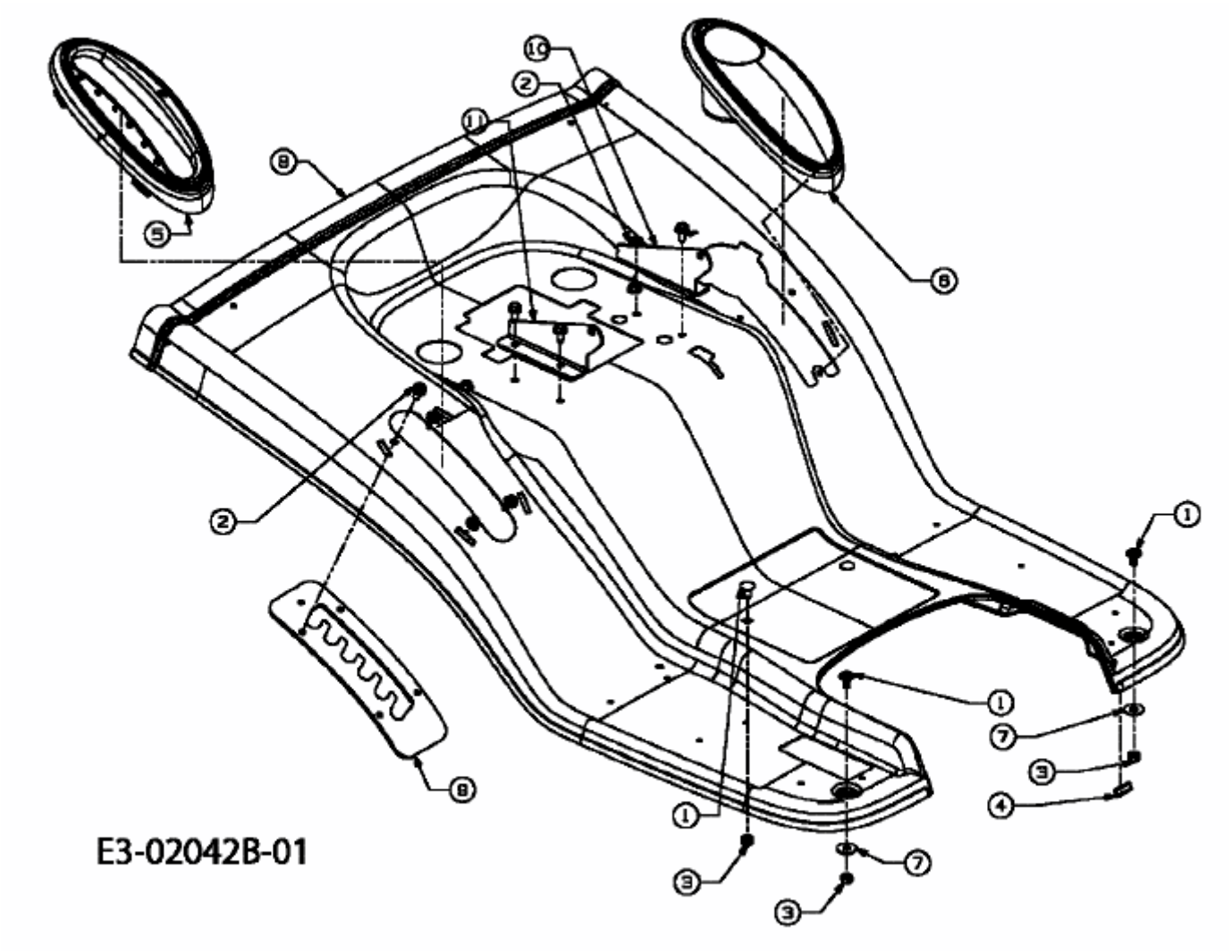HN 5180 > 13BX514N643 (2006) > SITZWANNE