AN 5170 > 13BW504N643 (2007) > SITZWANNE

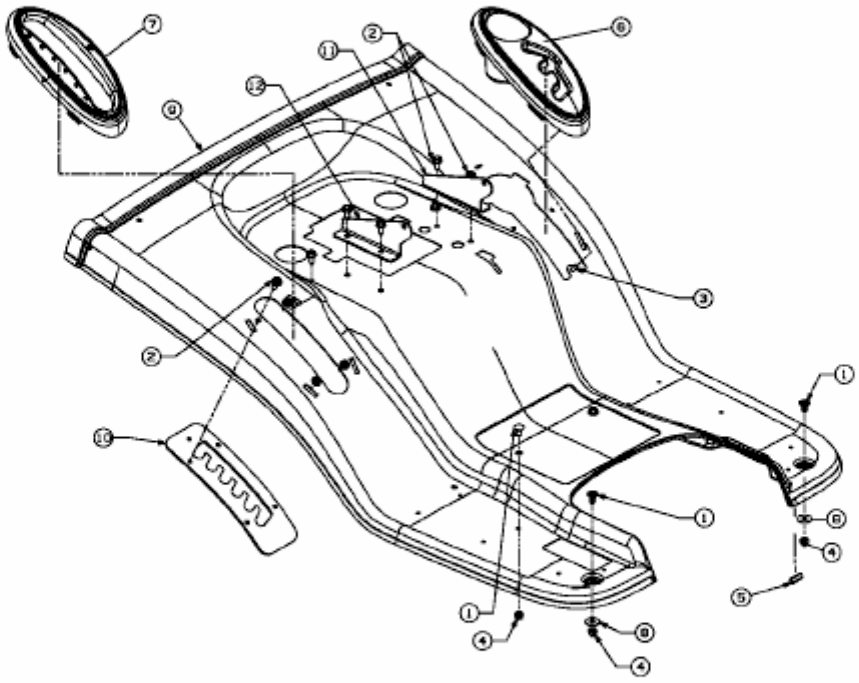

E3-02040B-01