MF 38-15 SH > 13BV791F695 (2008) > SCHALTPLAN BIS 28.04.2008

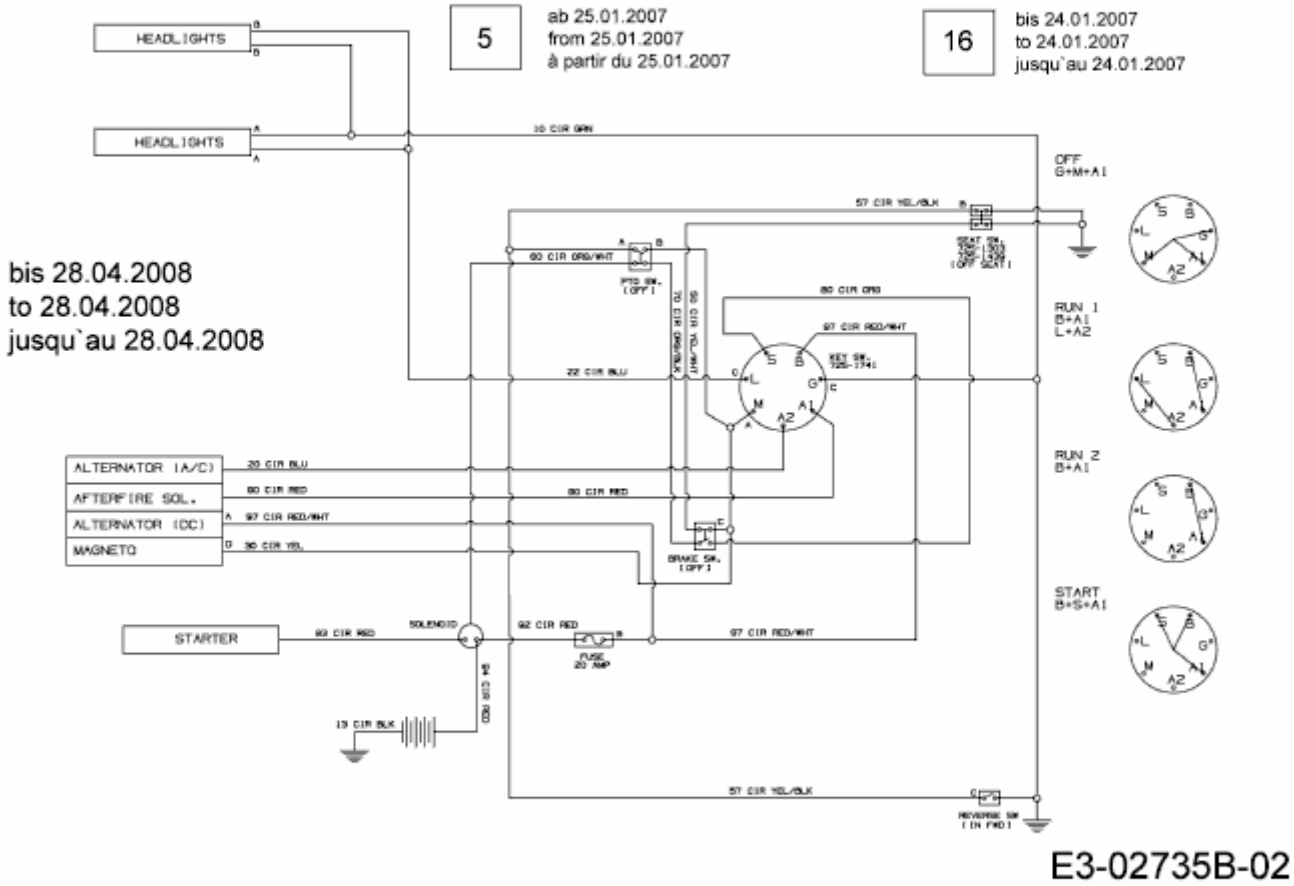

E3-02735B-02