808 > 13BV509G611 (2006) > MÄHWERK G (42"/107CM)

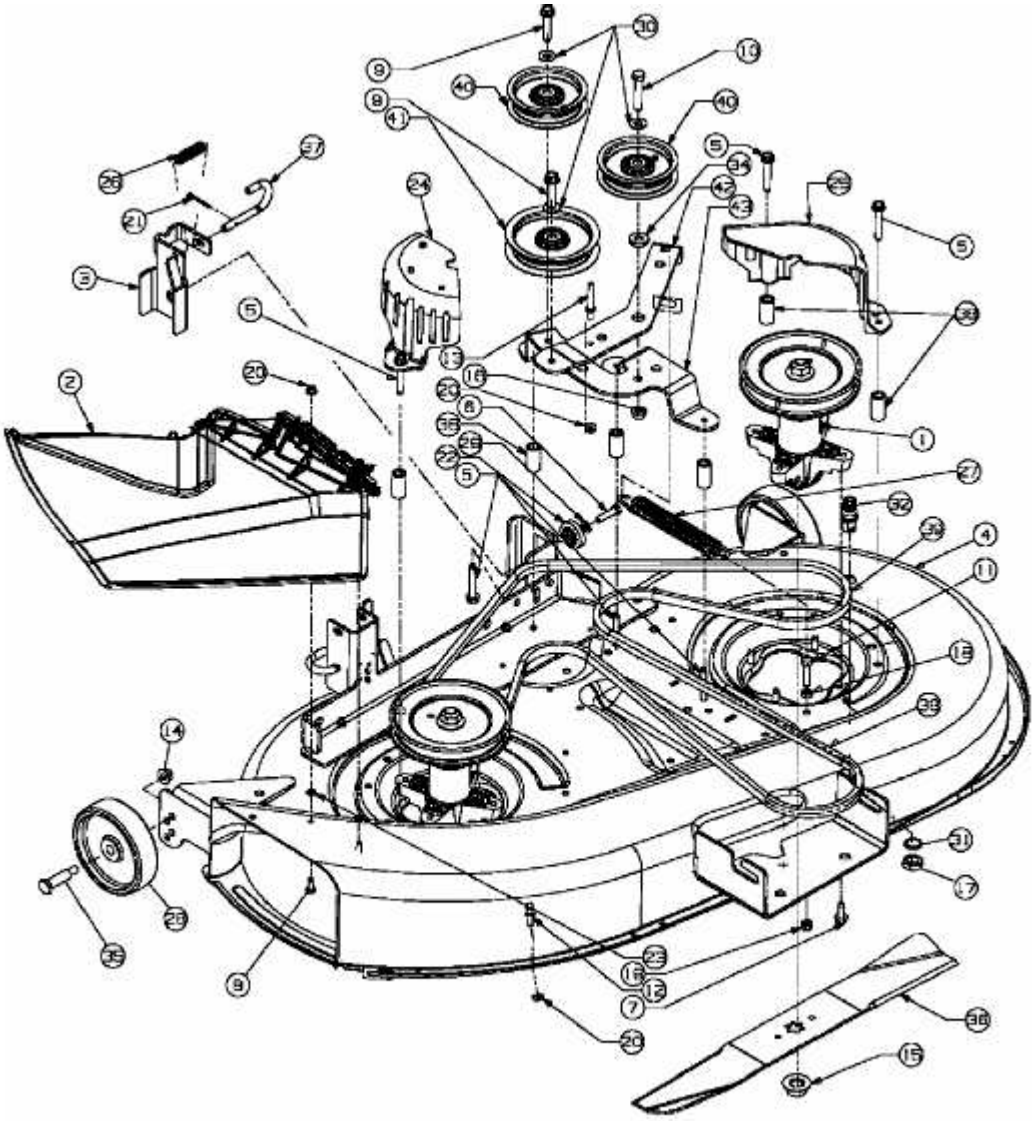

E3-02074C-01