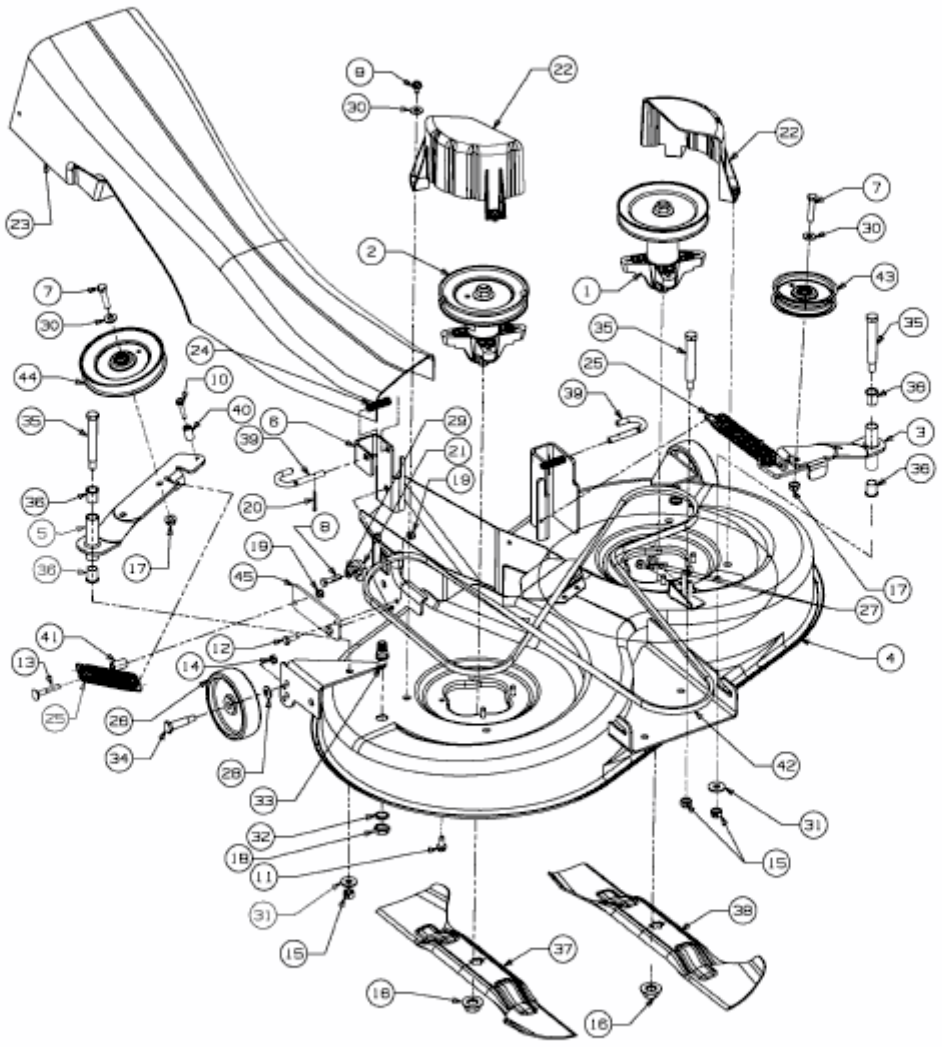GLX 105 RA > 13BV506N690 (2005) > MÄHWERK N (41"/105CM)