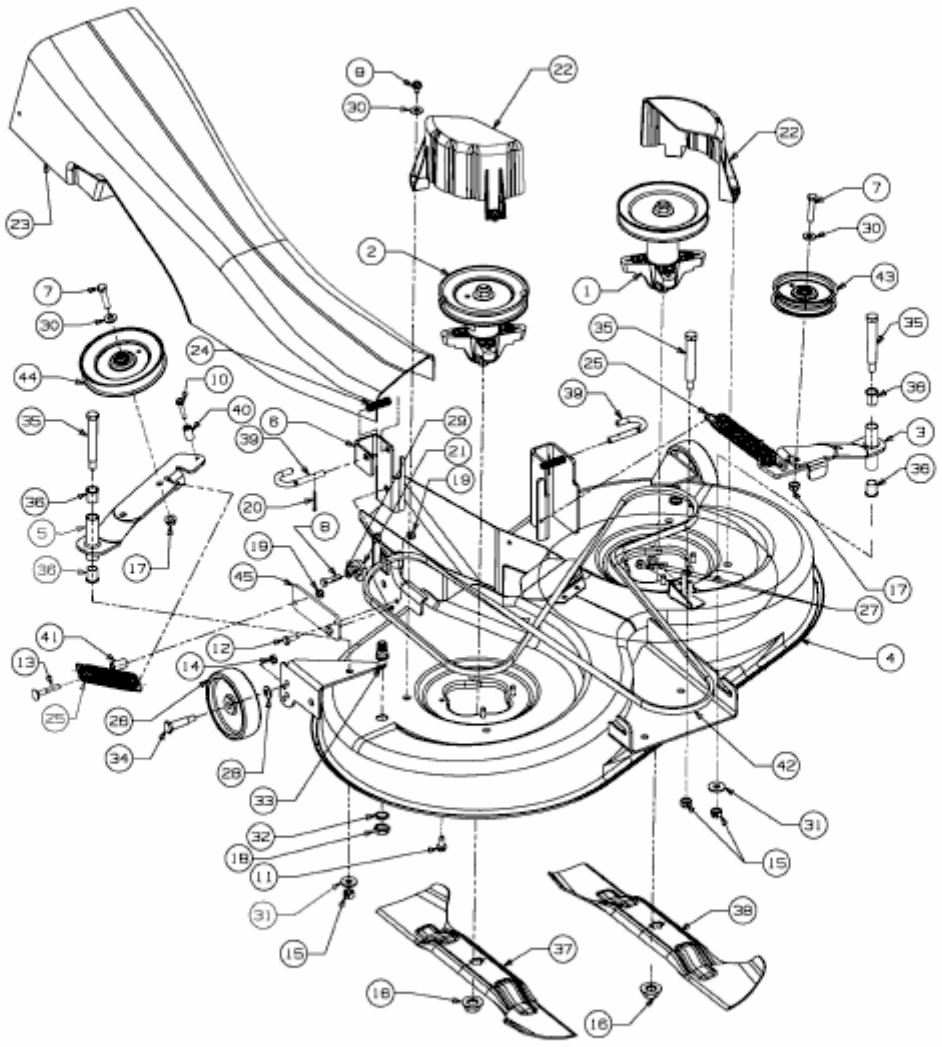AN 5150 > 13BV504N643 (2005) > MÄHWERK N (41"/105CM)