AN 5150 > 13BV504N643 (2005) > SITZWANNE

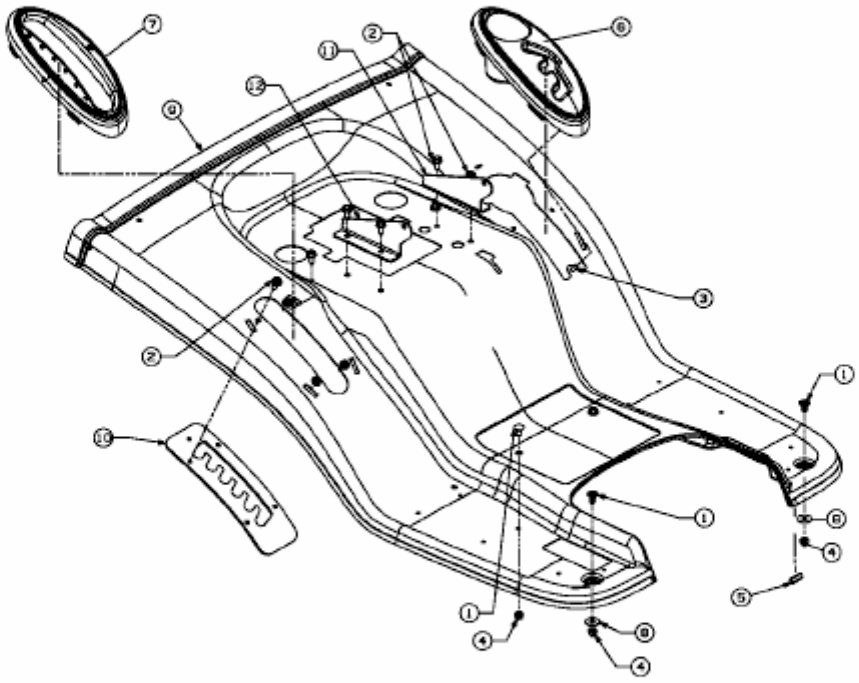

E3-02040B-01