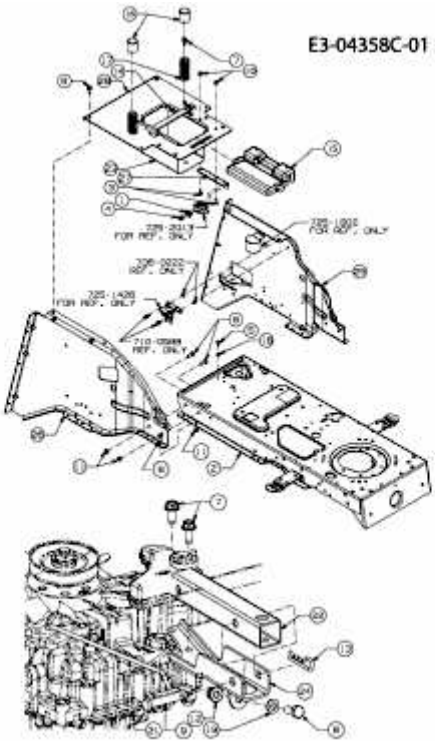247-105 TWINH > 13BU497N615 (2010) > ANHÄNGEKUPPLUNG, RAHMEN