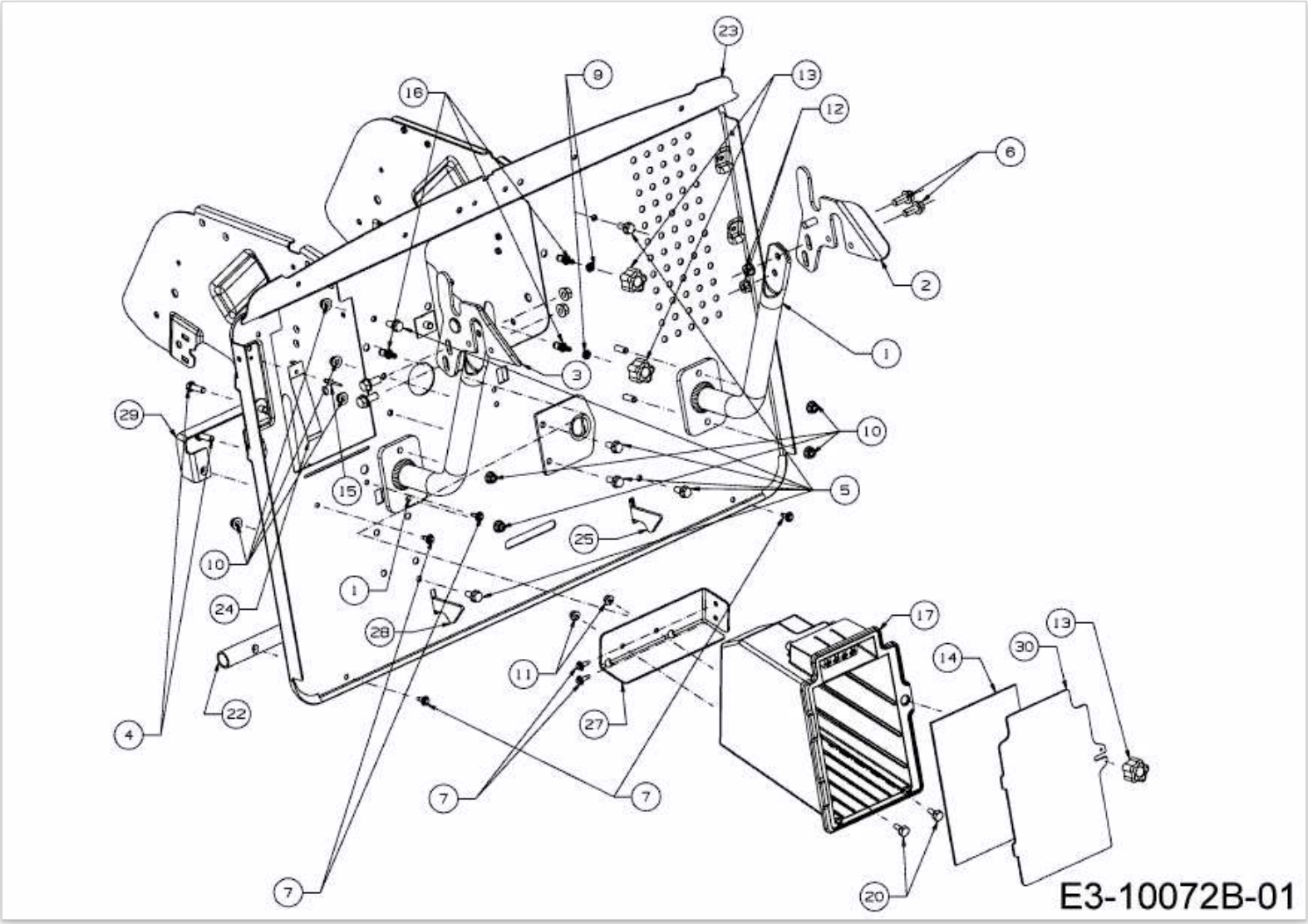95.180 H > 13BTA1VB650 (2018) > HECKPLATTE