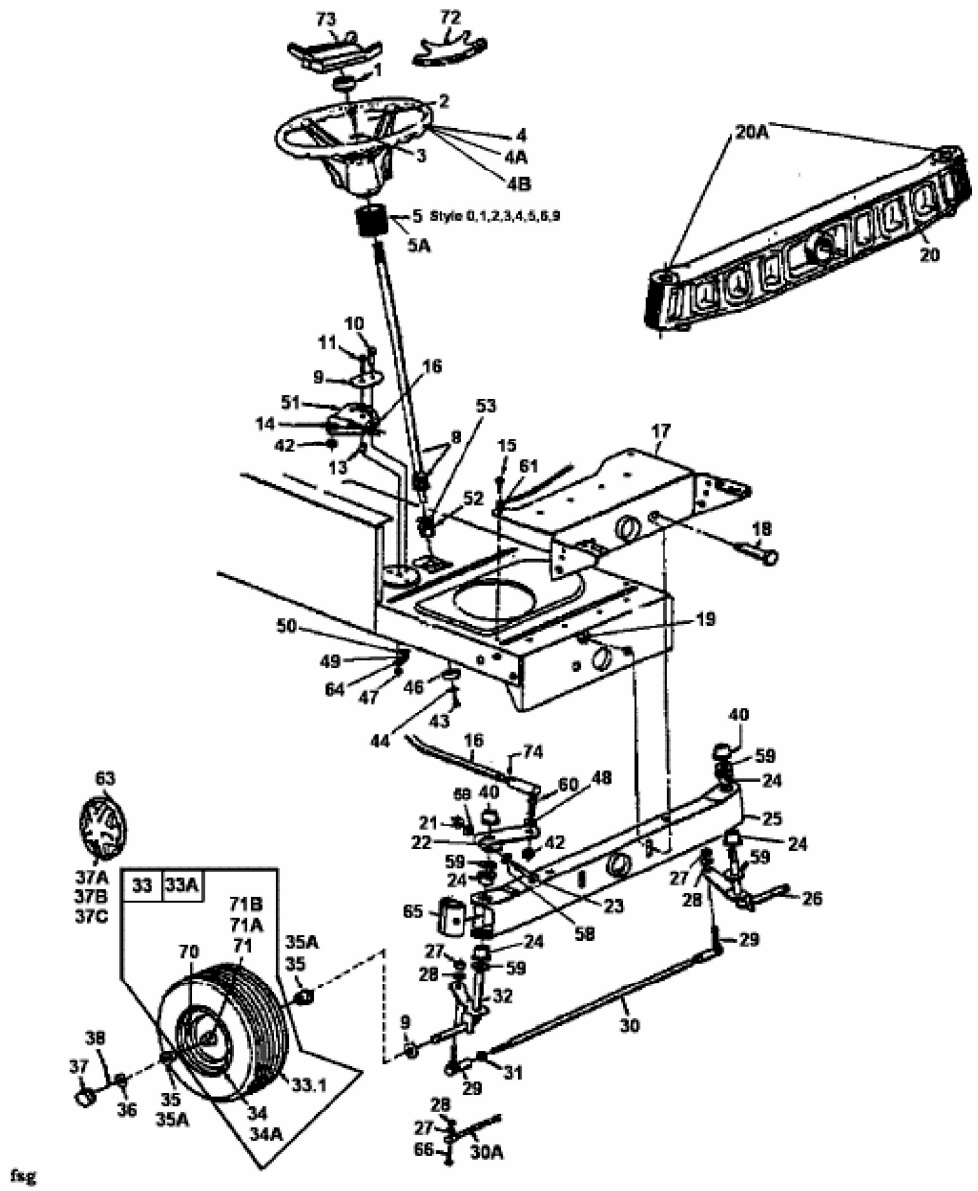EH/180 > 13BT796N679 (1998) > VORDERACHSE