RASENTRAC 107 T/200 > 13BT76KG677 (2013) > GESCHWINDIGKEITSREGELUNG

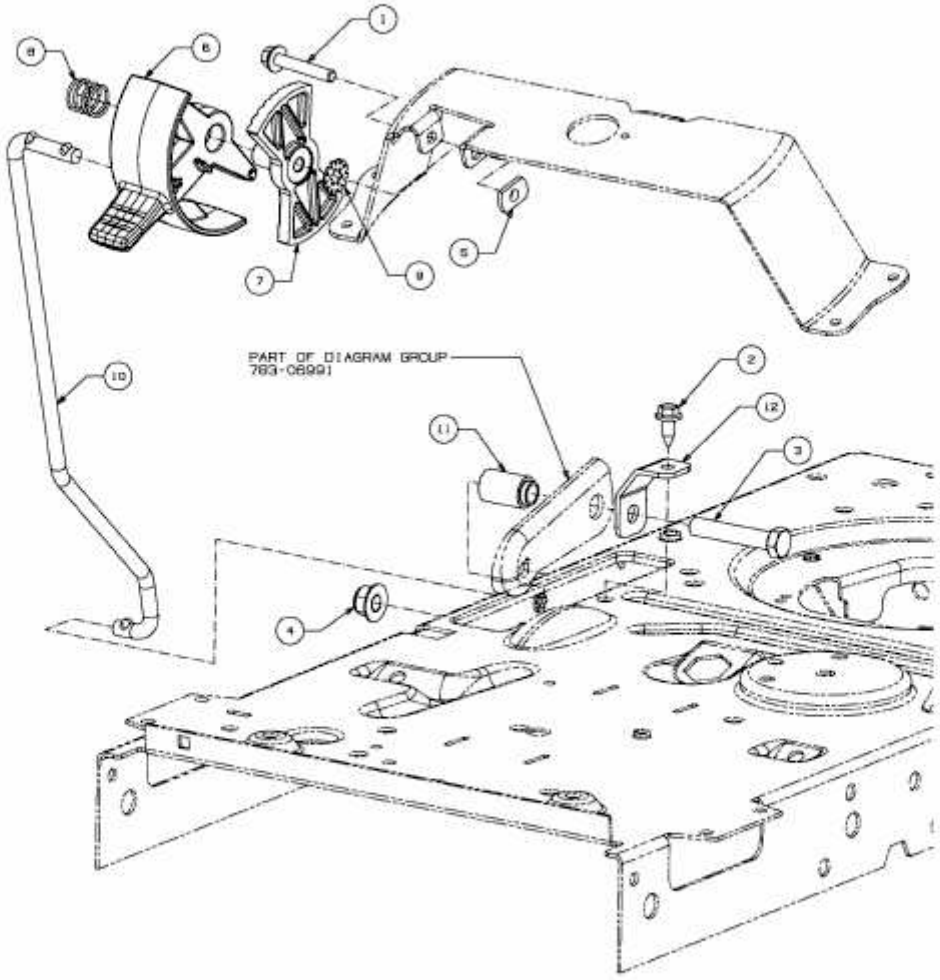

E3-07438B-01