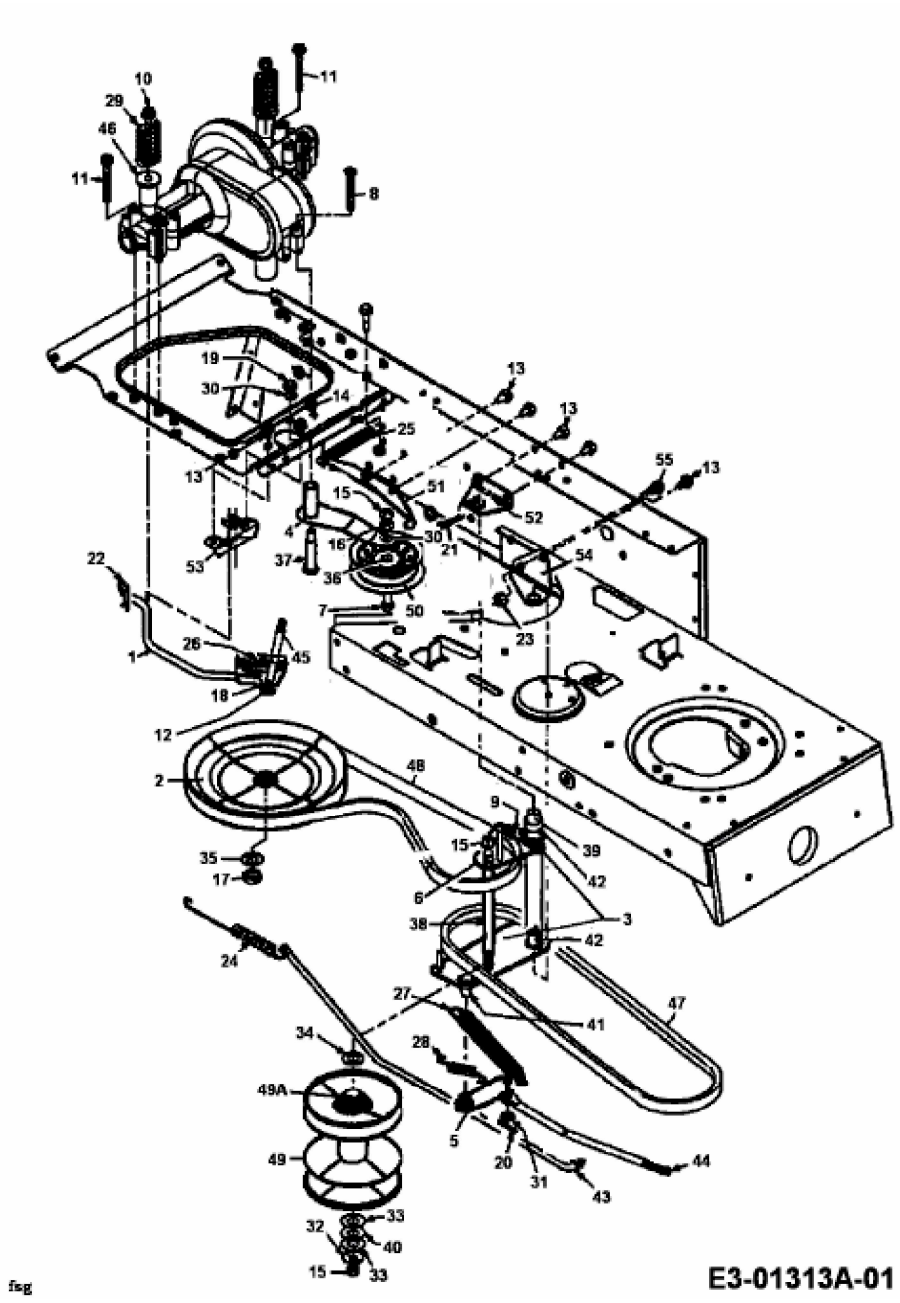ET 180 > 13BT766N679 (1998) > FAHRANTRIEB