ET 180 > 13BT766N679 (1998) > MOTORHAUBE 6-STYLE

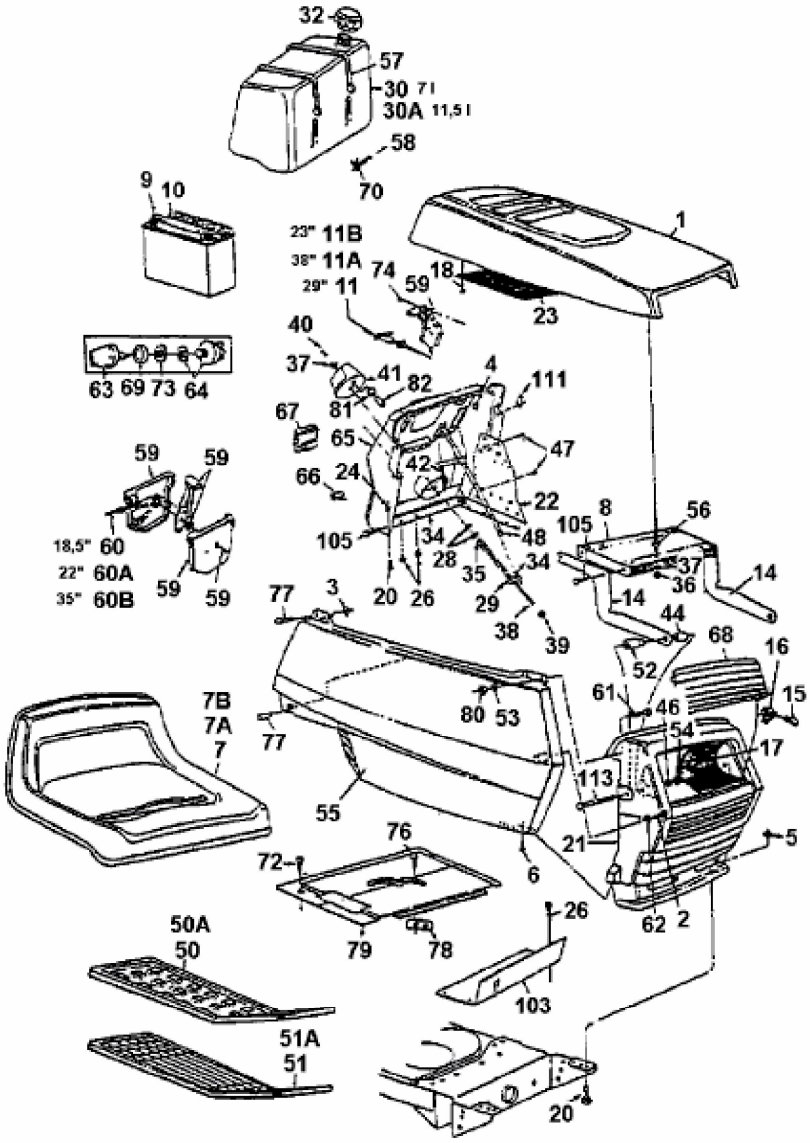

fsg