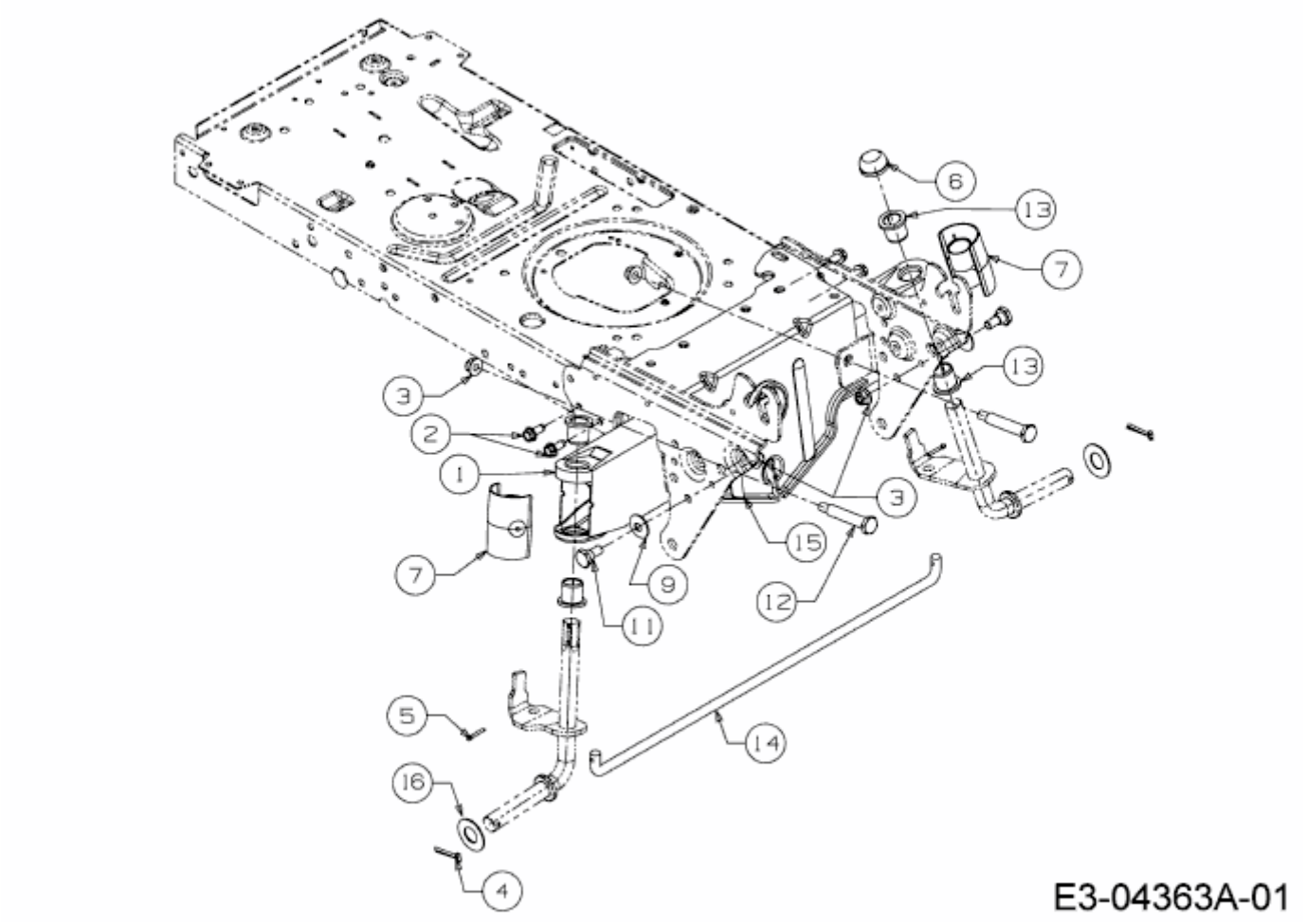RASENTRAC 107 T/200 > 13BT763G677 (2011) > VORDERACHSE