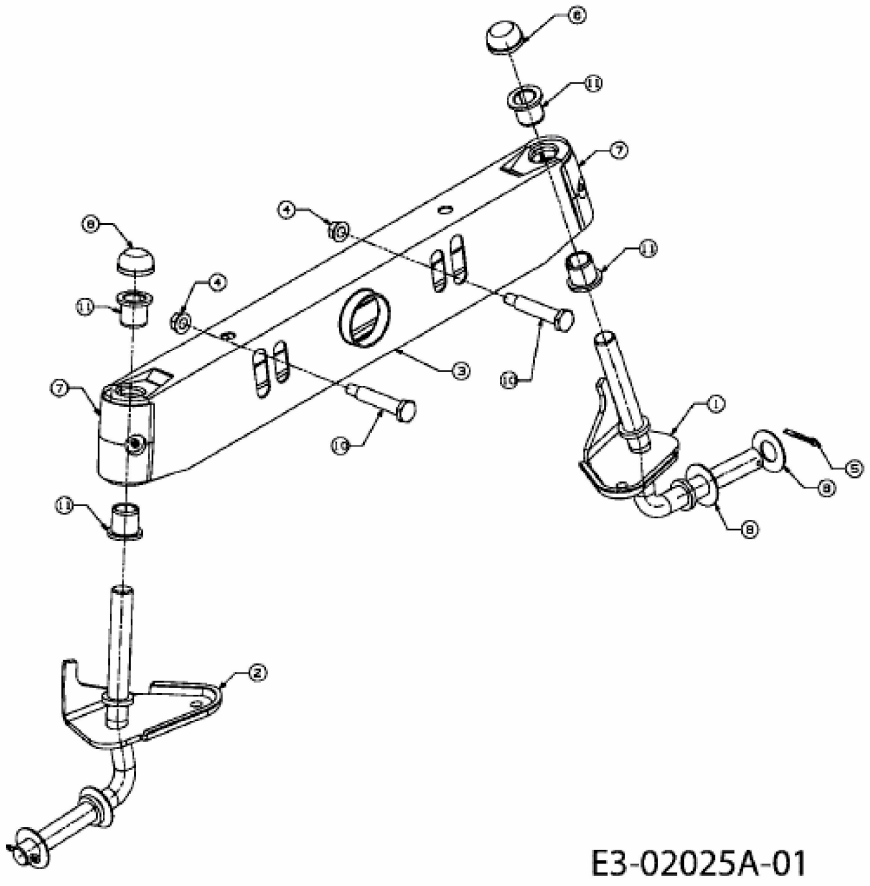RMH 518-105 H > 13BT517N628 (2005) > VORDERACHSE