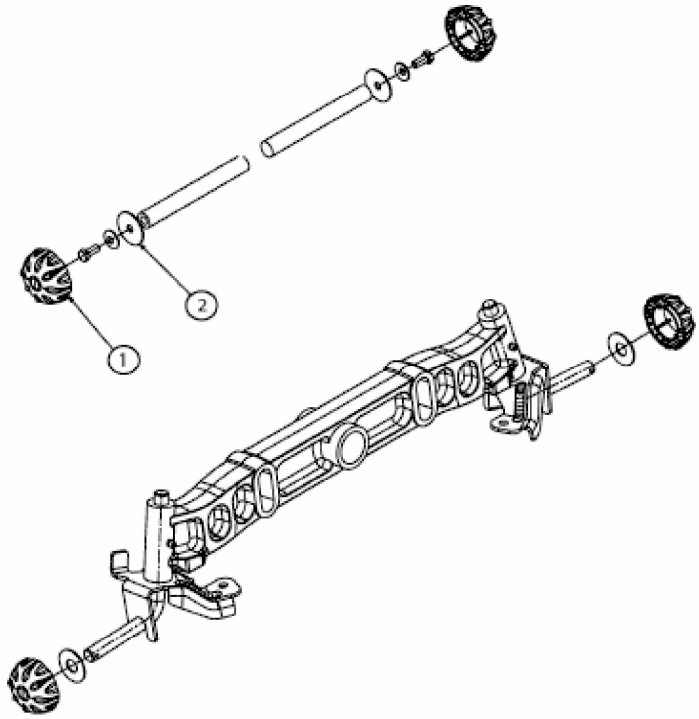

E3-02001A-01