GLX 107 SHL > 13BT516G690 (2003) > MÄHWERK G (42"/107CM)

Mowing Deck ´G´ 107cm / 42"
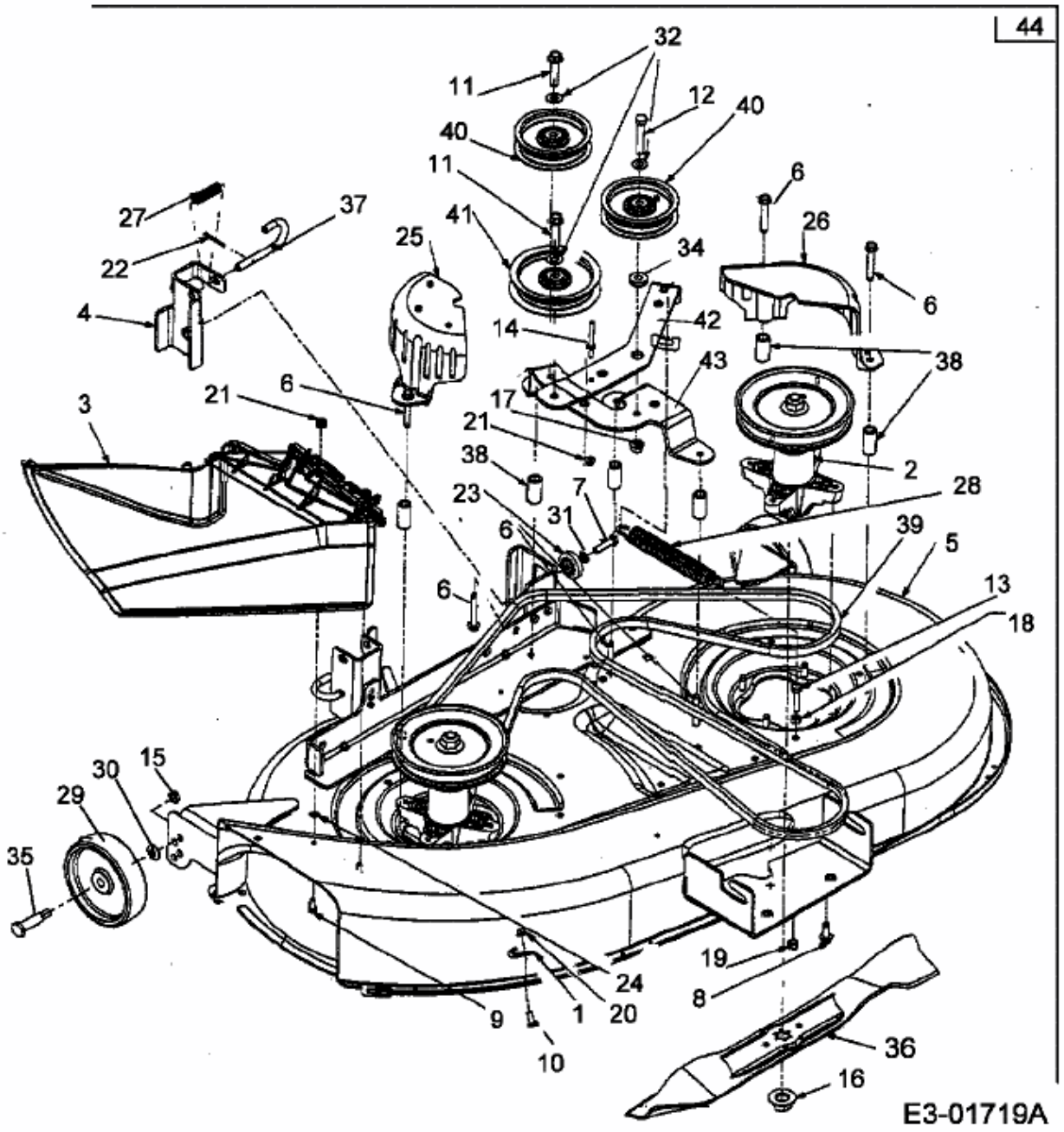
500er Serie