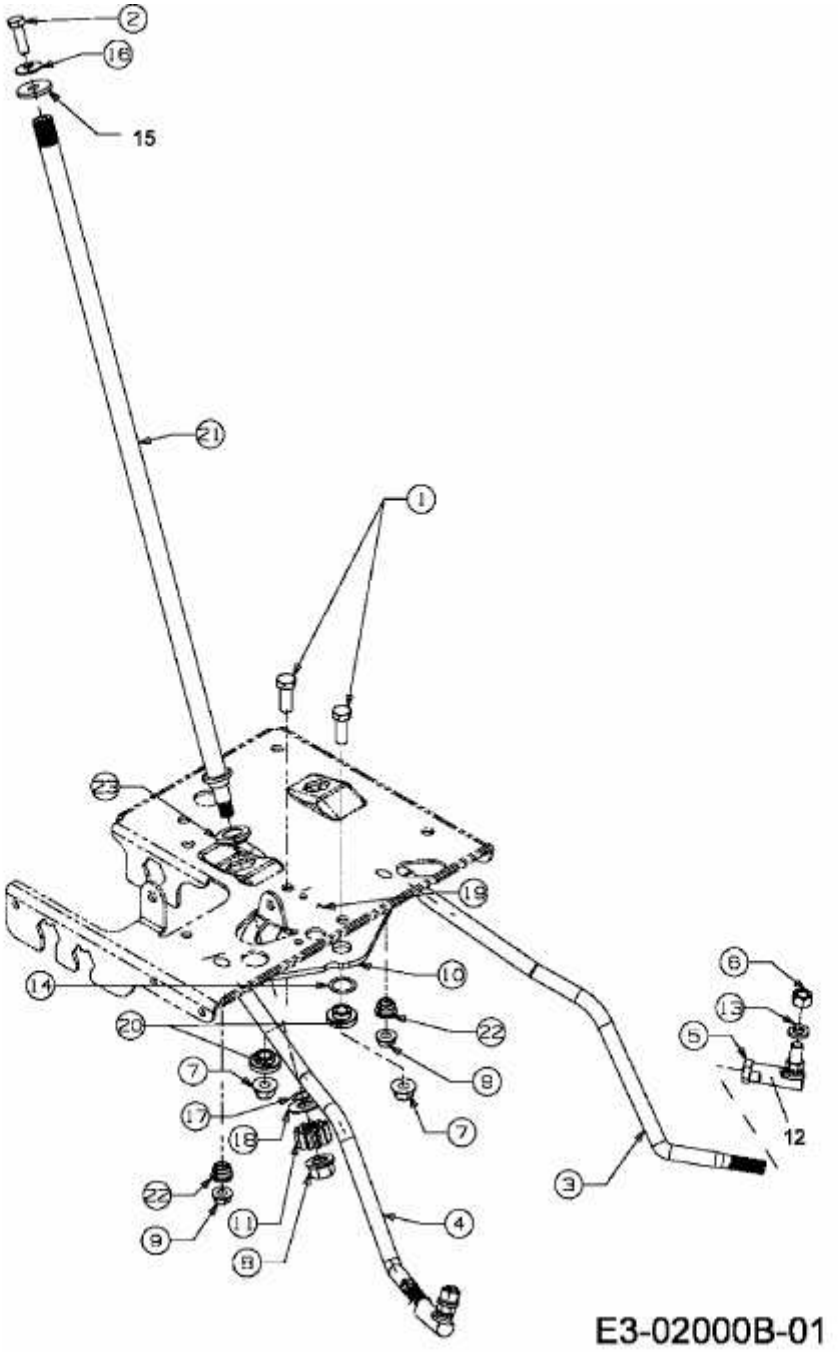HN 5200 > 13BT514N643 (2007) > LENKUNG