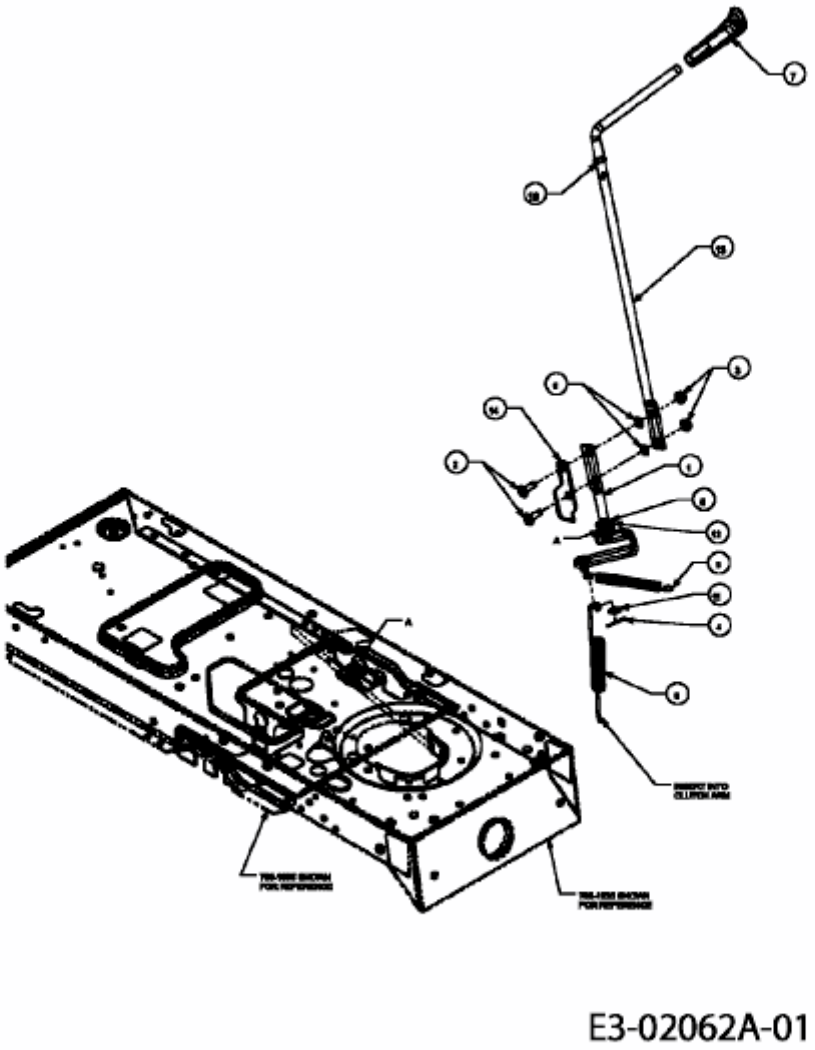
E3-02062A-01