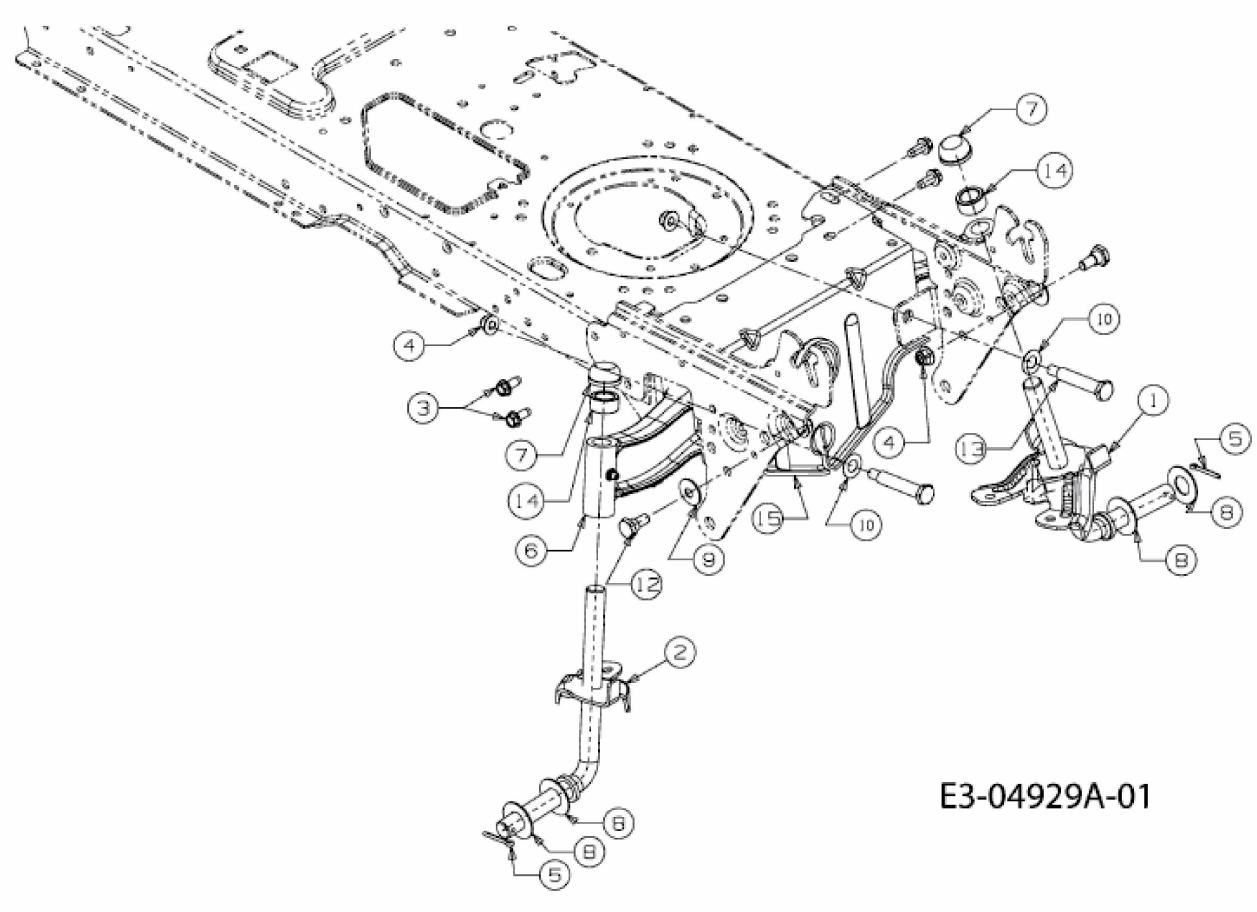16/92 H > 13BT495E618 (2011) > VORDERACHSE