SN 180 H > 13BQ518N678 (2003) > FAHRANTRIEB

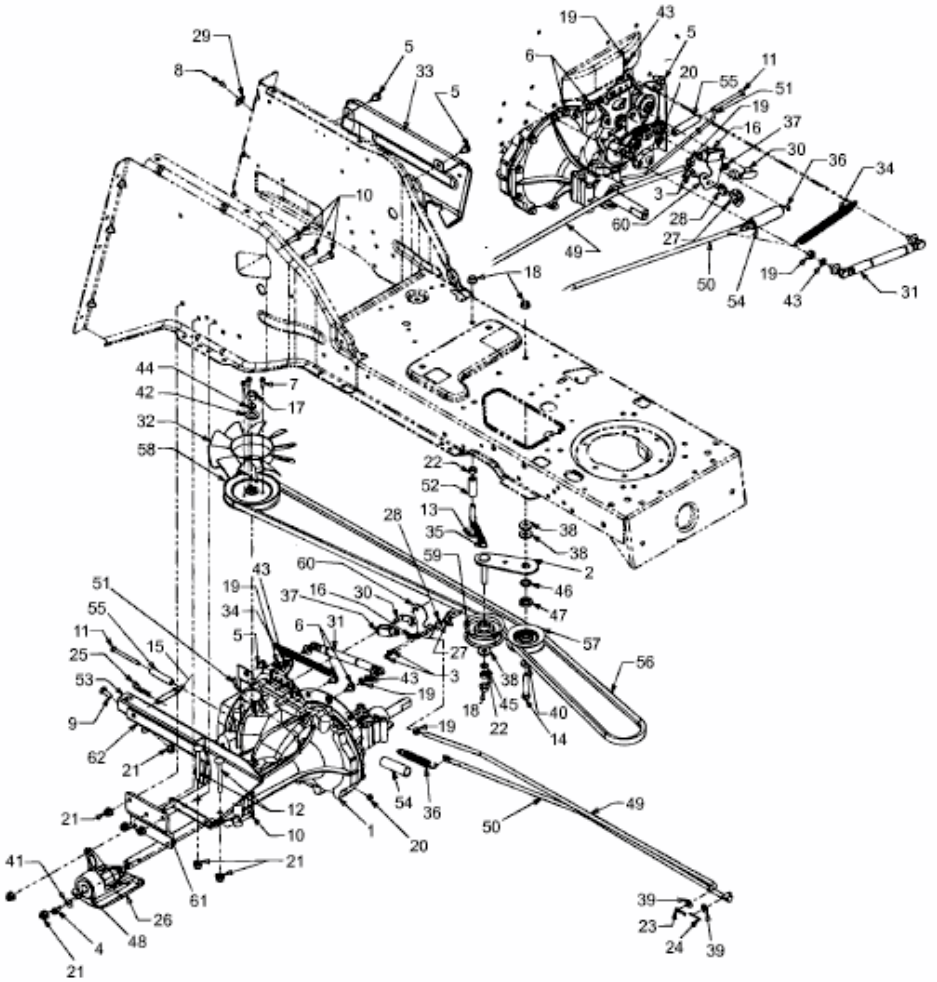

E3-01652C-01