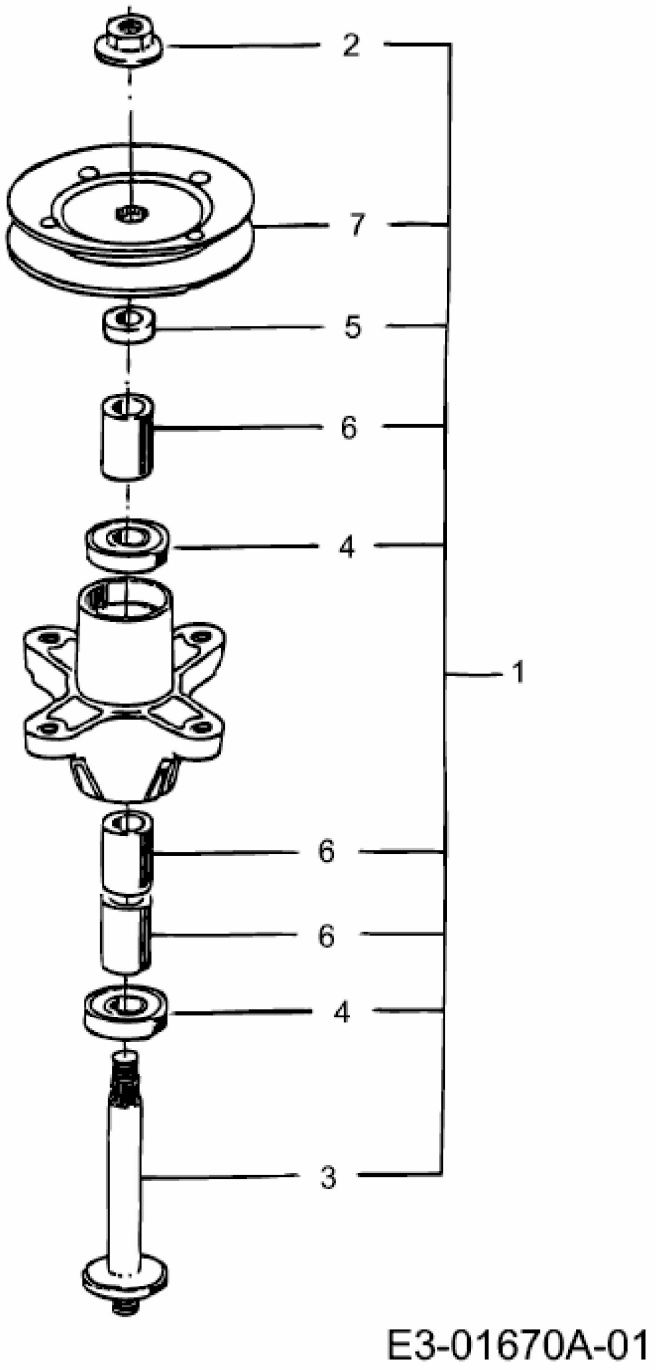
2
7
5
6
4
1
6
6
4
3
E3-01670A-01