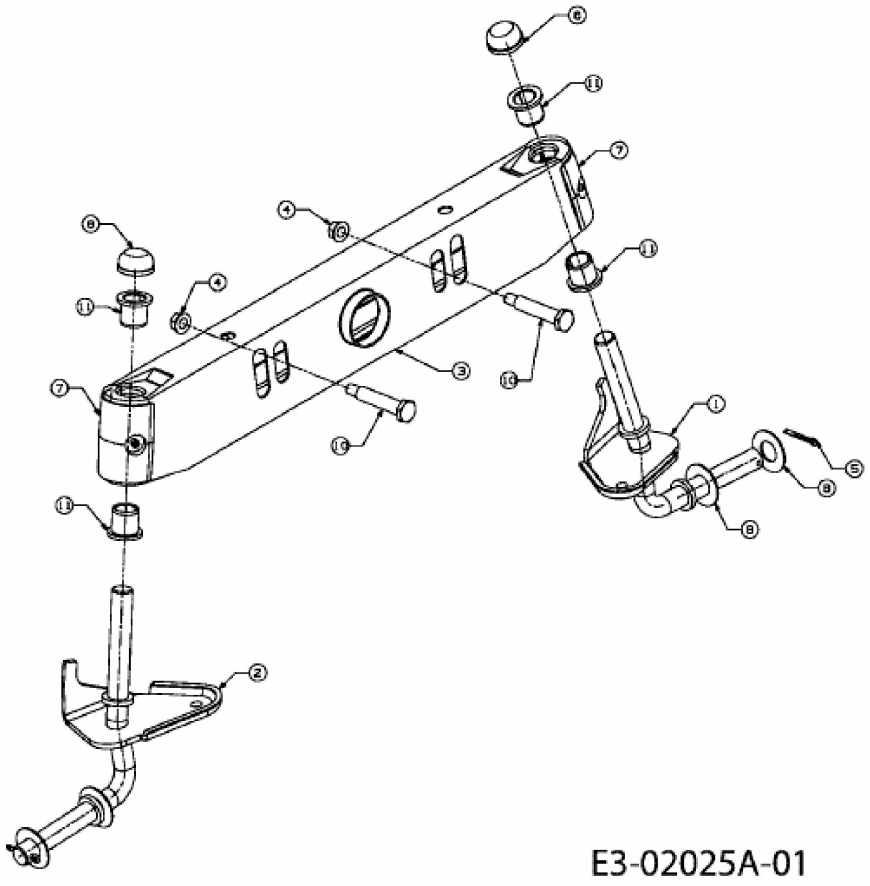RMH 518-105 H > 13BQ517N628 (2004) > VORDERACHSE