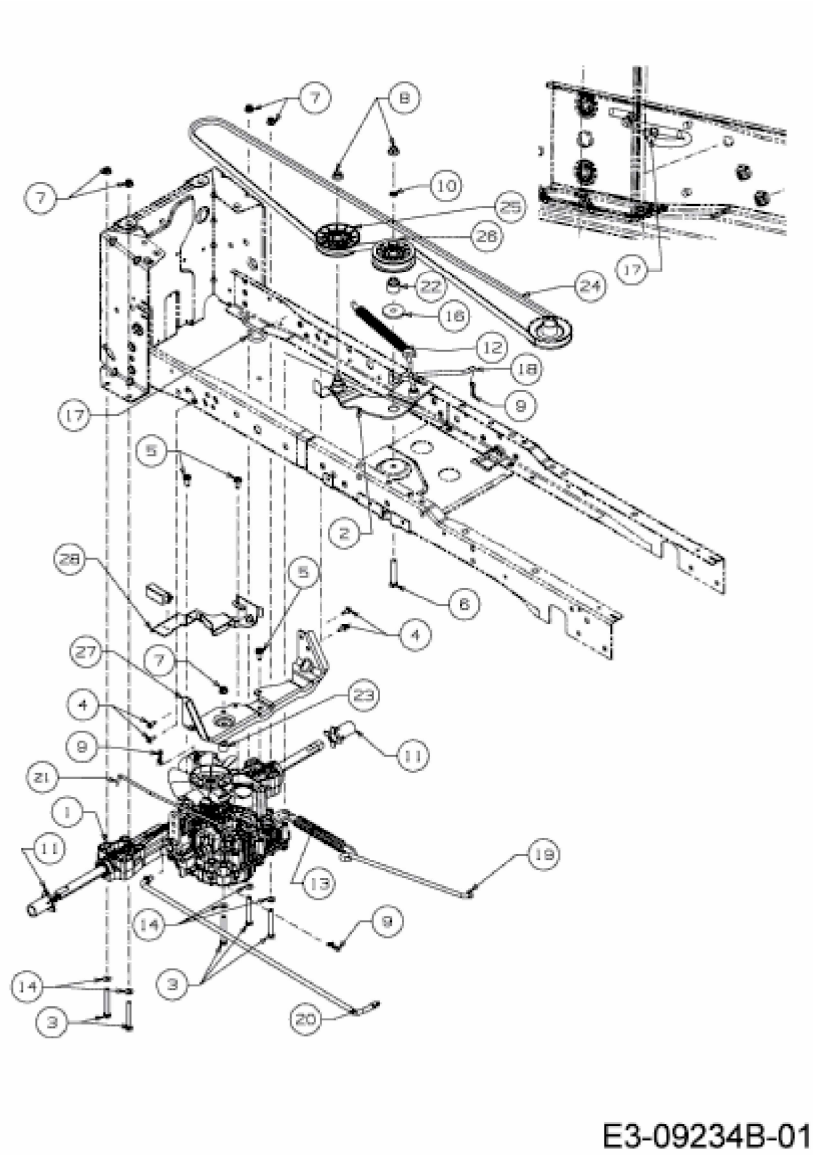
7
8
10
25
26
24
17
22
16
12
18
9
17
5
2
28
5
6
4
27
7
23
4
9
11
21
1
11
19
13
14
9
14
3
3
20

E3-09234B-01