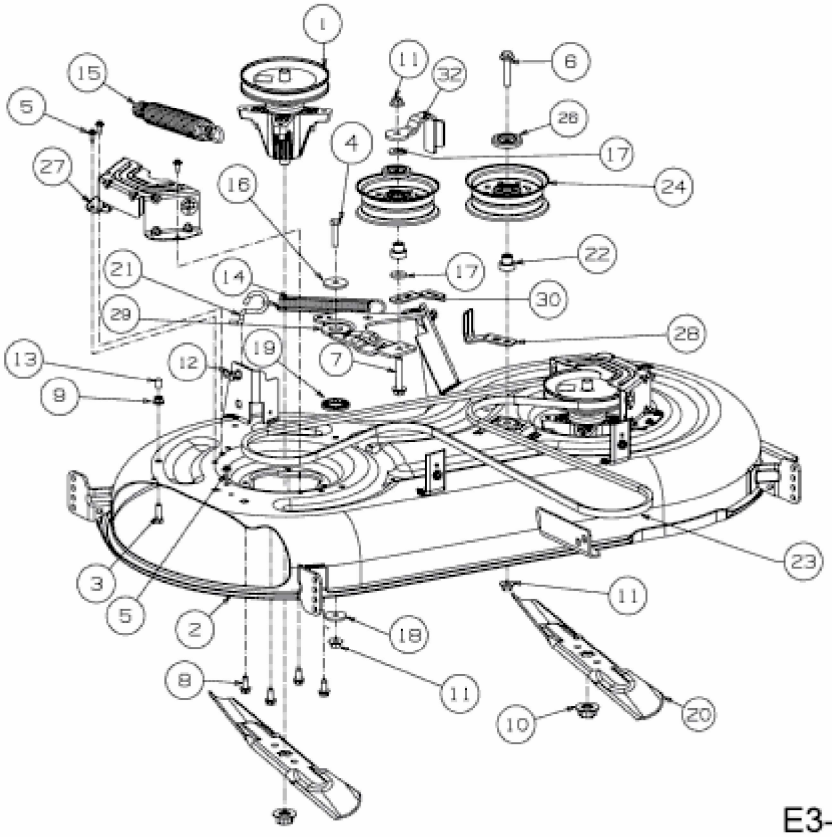
1
11
32
6
15
5
26
4
17
27
16
24
22
21
14
17
30
29
28
13
12
19
7
9
23
3
5
2
11
18
8
11
10
20

E3-09221C-01