LTX 1042 > 13BP91AS330 (2014) > SCHALTPLAN

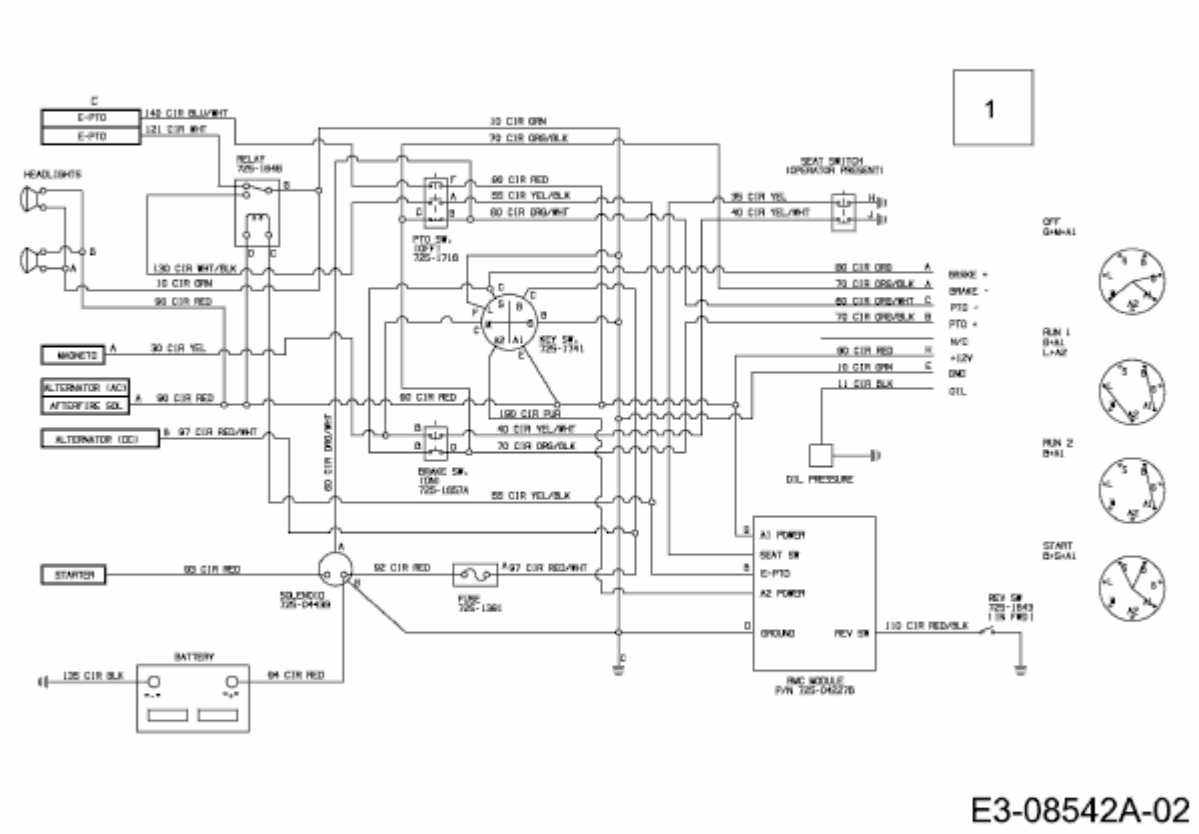

E3-08542A-02