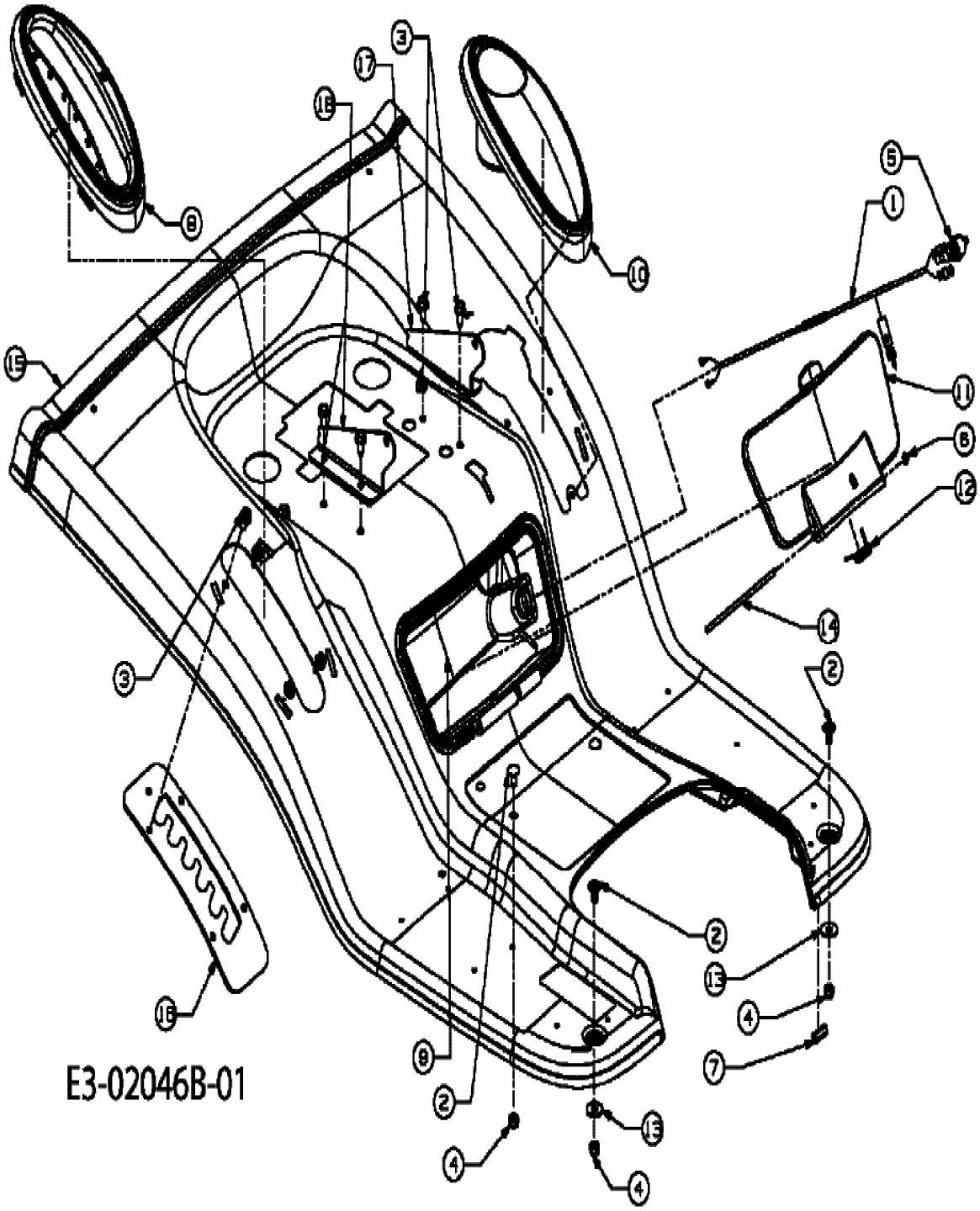
E3-02046B-01