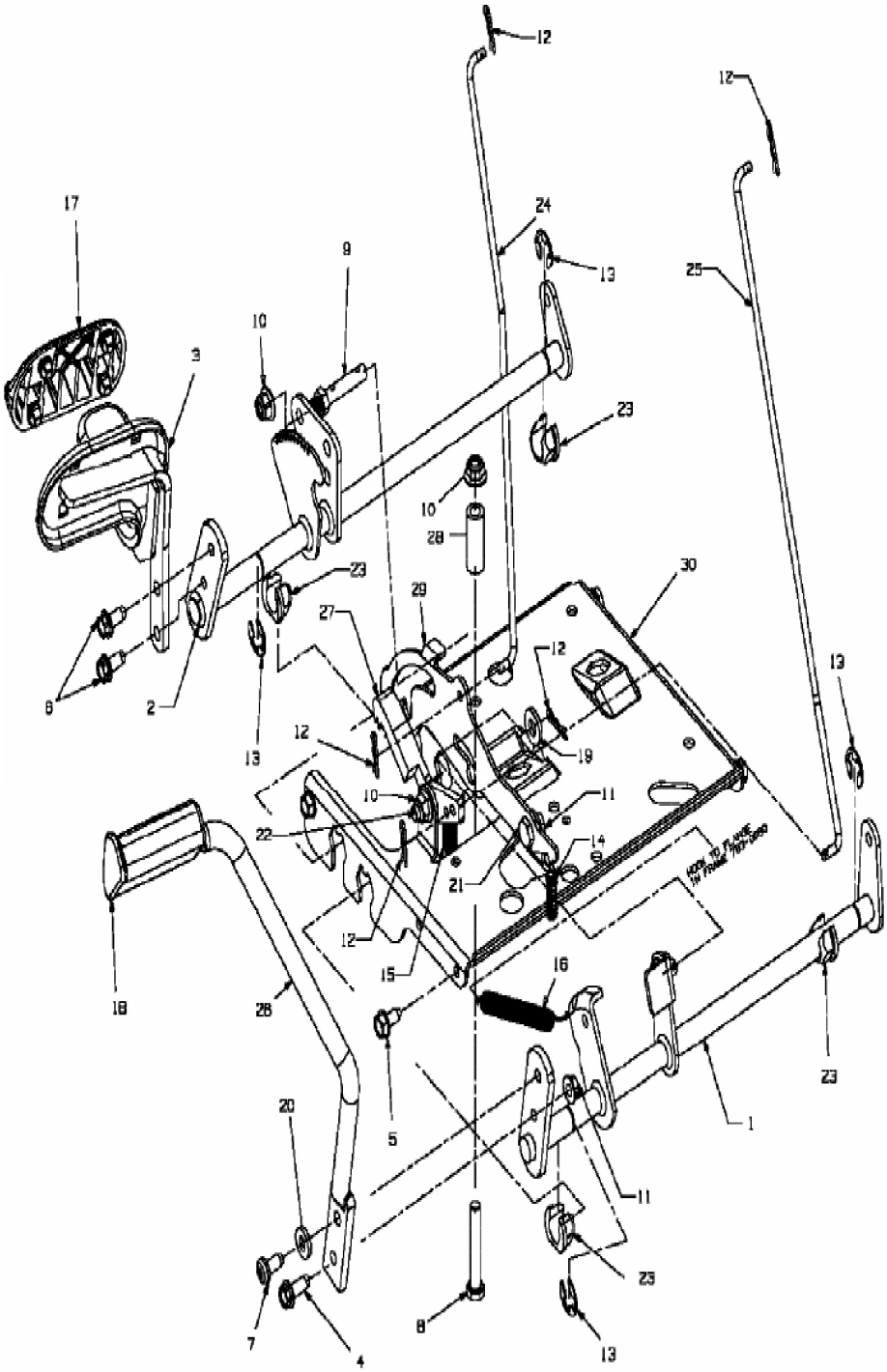
12
12
17
24
9
13
25
10
3
23
10
28
23
30
29
27
12
13
8
2
13
12
19
10
11
22
14
21
12
15
16
18
26
23
20
5
1
11
23
7
4
8
13

E3-02032B-01