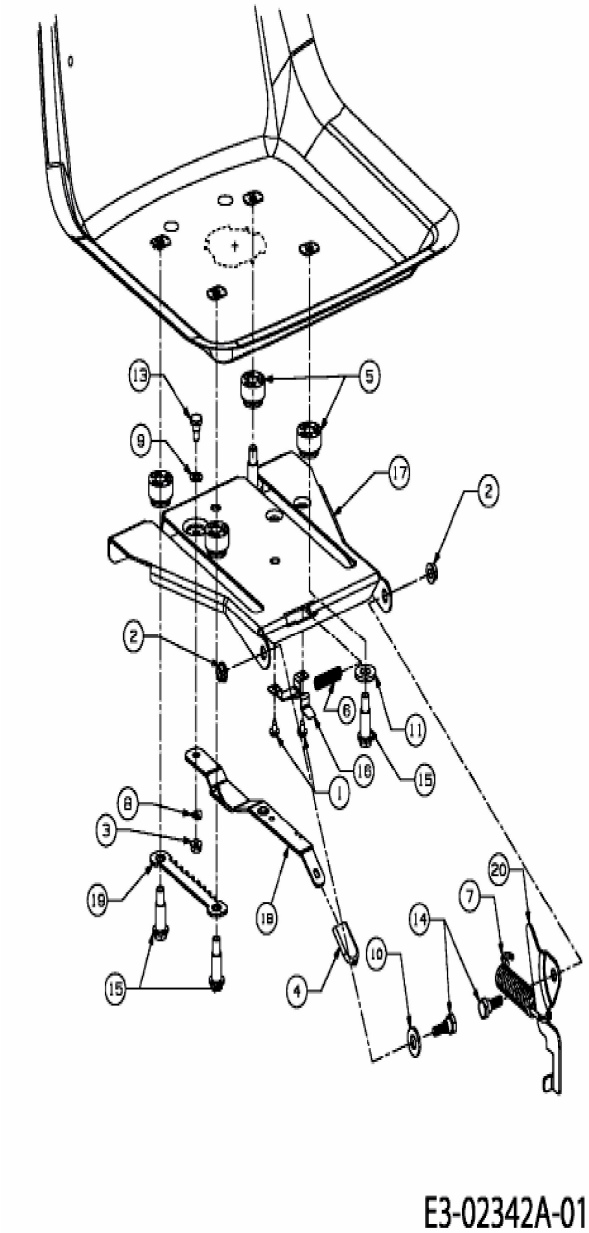
13
5
9
17
2
2
6
11
16
15
1
8
3
20
19
18
7
14
10
15
4
E3-02342A-01