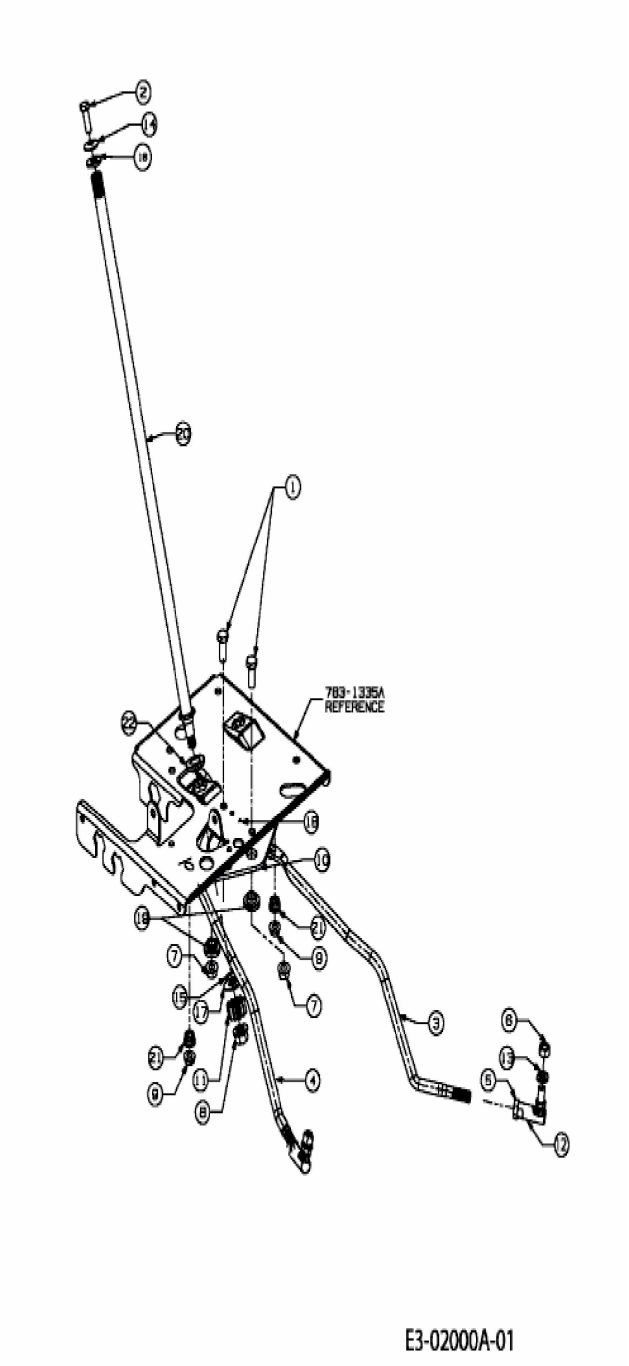
783-1335A
REFERENCE
E3-02000A-01