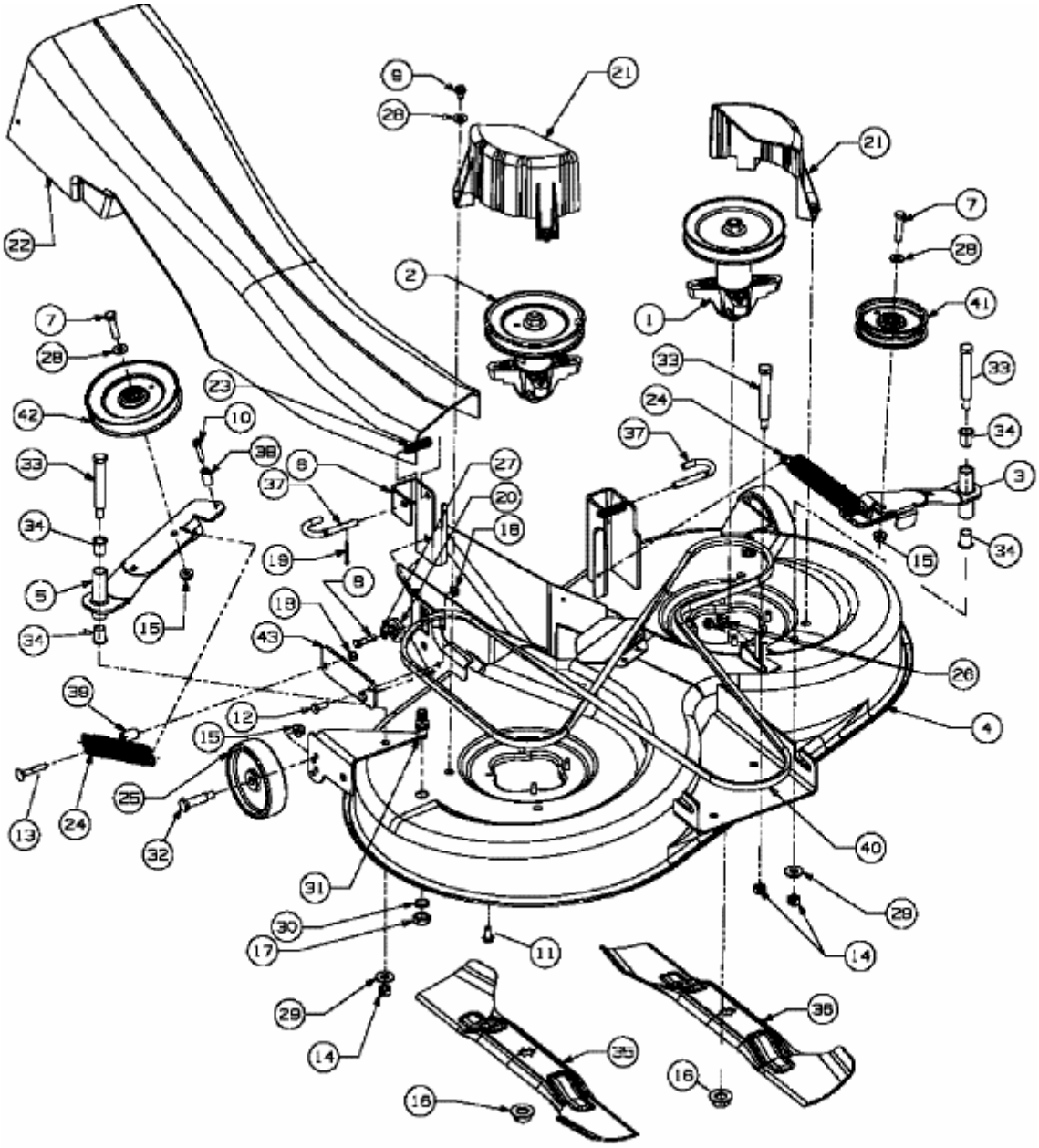HN 5200 > 13BP514N671 (2006) > MÄHWERK N (41"/105CM)