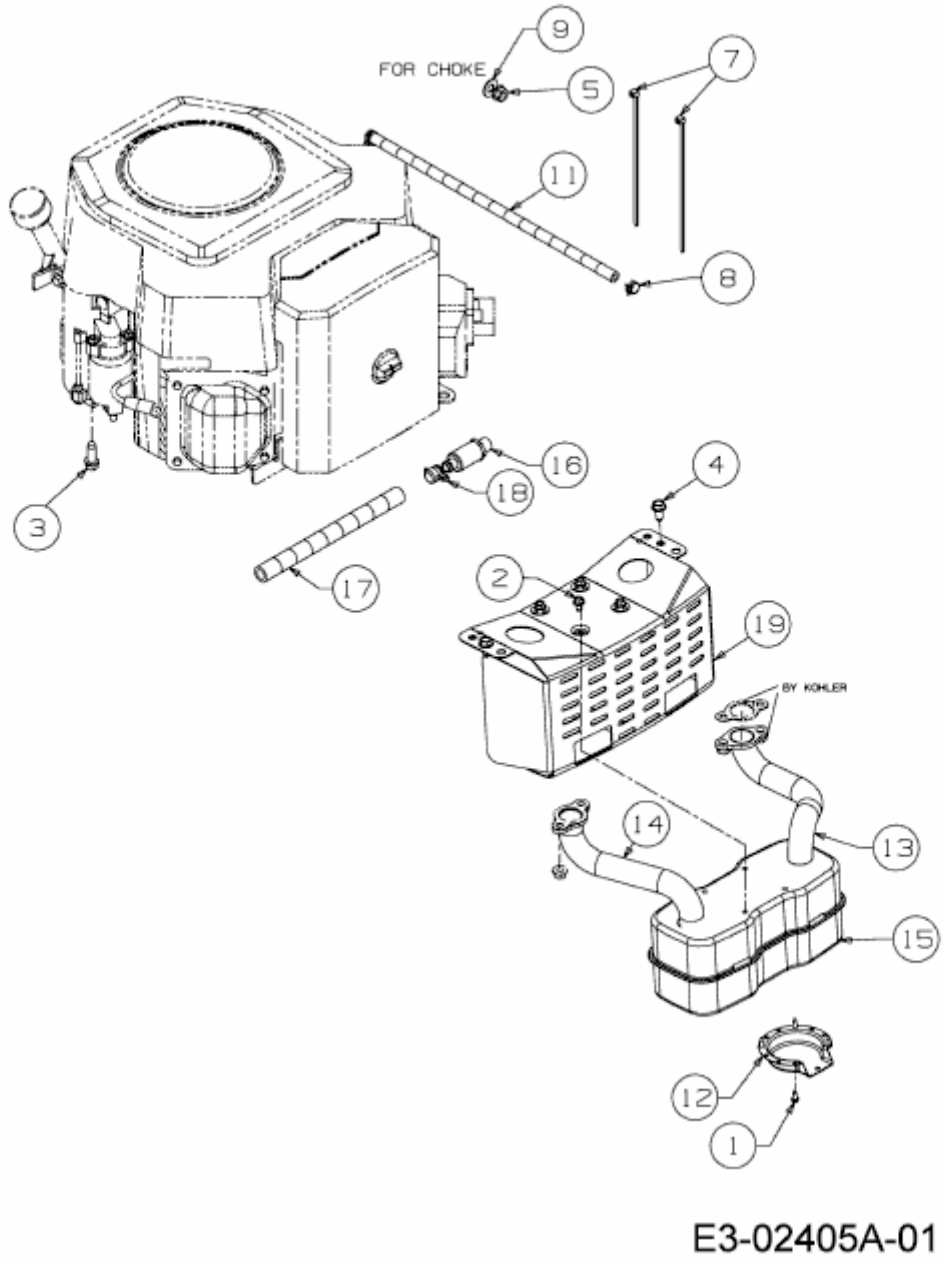HN 5200 > 13BP514N643 (2006) > MOTORZUBEHÖR